第1案　体系ツリー数量集計表

レベル１（工事区分）　築堤・護岸　　レベル２（工種）　河川土工

レベル3(種別)	レベル4(細別)	レベル5(規格)	積算用単位	数量計算用単位	数量区分			合計	若宮戸		内訳数量表別紙	備考
表土剥取工			m2	m2								
	表土剥取	(t=300mm)	m2	m2	合計			**33623.4**	**33623.4**	**0.0**		
					築堤		砂・砂質土	29481.6	29481.6			
					側道		砂・砂質土	2369.5	2369.5			
					坂路		砂・砂質土	1772.3	1772.3			
								0.0				
切土工			m3	m3								
	切土		m3	m3	合計			**173.1**	**173.1**	**0.0**		
					築堤		砂・砂質土	38.2	38.2			
					側道		砂・砂質土	71.9	71.9			
					坂路		砂・砂質土	63.0	63.0			
								0.0				
盛土工			m3	m3								
	採取土盛土		m3	m3	合計			**84754.1**	**84754.1**	**0.0**		
					築堤		砂・砂質土	80107.8	80107.8			
					側道		砂・砂質土	885.1	885.1			
					坂路		砂・砂質土	3761.2	3761.2			
								0.0				
	土羽整形土量		m3	m3	合計			**7179.4**	**7179.4**	**0.0**		
					築堤A(川表)		砂・砂質土	3127.7	3127.7			
					築堤B(川裏)		砂・砂質土	2958.9	2958.9			
					側道		砂・砂質土	84.6	84.6			
					坂路		砂・砂質土	1008.2	1008.2			
								0.0				
整形仕上げ工			式	m2								
	土羽整形		m2	m2	合計			**24,763.5**	**24,763.5**	**0.0**		
					築堤A(川表)		砂・砂質土	10,725.1	10,725.1			
					築堤B(川裏)		砂・砂質土	10213.2	10,213.2			
					側道		砂・砂質土	312.5	312.5			
					坂路		砂・砂質土	3512.7	3,512.7			
								0.0				
	法面整形(切土部)		m2	m2	合計			513.6	**513.6**	**0.0**		
					築堤			26.0	26.0			
					側道			438.6	438.6			
					坂路			49.0	49.0			
								0.0				

レベル１（工事区分）　築堤・護岸　　レベル２（工種）　舗装工

レベル3(種別)	レベル4(細別)	レベル5(規格)	積算用単位	数量計算用単位	数量区分			合計	若宮戸		内訳数量表別紙	備考
アスファルト舗装工			式	m2								
	表層	再生密粒度As(13) t=4cm	m2	m2	合計			**6847.5**	**6847.5**	**0.0**		
					築堤			5393.5	5393.5			
					坂路			1454.0	1454.0			
								0.0				
	路盤	再生骨材RC-40 t=15cm	m2	m2	合計			**7263.2**	**7263.2**	**0.0**		
					築堤			5732.7	5732.7			
					坂路			1530.5	1530.5			
								0.0				
敷砂利工			式	m2								
	敷砂利	t=100mm	m2	m2	合計			**1823.0**	**1823.0**	**0.0**		
					側道			1823.0	1823.0			
								0.0				

レベル１（工事区分）　築堤・護岸　　レベル２（工種）　法覆護岸工

レベル3(種別)	レベル4(細別)	レベル5(規格)	積算用単位	数量計算用単位	数量区分	合計	若宮戸		内訳数量表別紙	備考
植生工			式	m2						
	総芝	【芝規格、肥料有無】	m2	m2	合計	**12,725.3**	**12,725.3**	**0.0**		
					【施工箇所】	12,725.3	12,725.3			
	ワラ芝	【芝規格、肥料有無】	m2	m2	合計	**12,204.0**	**12,204.0**	**0.0**		
					【施工箇所】	12,204.0	12,204.0			

レベル１（工事区分）　築堤・護岸　　レベル２（工種）　階段工

レベル3(種別)	レベル4(細別)	レベル5(規格)	積算用単位	数量計算用単位	数量区分			合計	若宮戸		内訳数量表別紙	備考
法留基礎工			式	m								
	法留基礎	【ﾀｲﾌﾟ】	m	m	合計			4.0	4.0	0.0	2－1	
					階段			4.0	4.0			
								0.0				
階段ﾌﾞﾛｯｸ工			式	m2								
	階段ﾌﾞﾛｯｸ	【ﾌﾞﾛｯｸ規格】	m2	m2	合計			63.5	63.5	0.0	2－2	
					階段			63.5	63.5			
護岸付属物工			式	m								
	横帯ｺﾝｸﾘｰﾄ	【ﾀｲﾌﾟ】	m	m	合計			64.7	64.7	0.0	2－3	
		500×300			階段			64.7	64.7			
	縦帯ｺﾝｸﾘｰﾄ	【ﾀｲﾌﾟ】	m	m	合計			2.0	2.0	0.0	2－4	
		500×300			階段			2.0	2.0			

レベル１（工事区分）　築堤・護岸　　レベル２（工種）　坂路工

レベル3(種別)	レベル4(細別)	レベル5(規格)	積算用単位	数量計算用単位	数量区分	合計	若宮戸		内訳数量表別紙	備考
駒止め工			式	m						
	境界ﾌﾞﾛｯｸ	180/210×300×600	m	m	合計	**315.9**	**315.9**	**0.0**		
						315.9	315.9		1－1	

1－1 駒止め工 数量表

ﾀｲﾌﾟ:180/210×300×600　　10.0 m当り

項　目	規　格	数量区分			単位	数量 全体	数量 1m当り	備考
ｺﾝｸﾘｰﾄ	18N/mm2				m3	0.2	0.0	
境界ﾌﾞﾛｯｸ	180/210×300×600				個	16.7	1.7	
モルタル	1:3				m3	0.02	0.0	

2－1 法留基礎 数量表

ﾀｲﾌﾟ:　　10.0 m当り

項目	規格		数量区分			単位	数量 全体	数量 1m当り	備考
基礎砕石	RC-40	t=150mm				m2	14.0	1.4	
ｺﾝｸﾘｰﾄ	19.5N/mm2					m3	2.4	0.2	
型枠						m2	10.2	1.0	
鉄筋	SD345	D10	クレーン無			kg	30.0	3.0	
		D13	クレーン無			kg	59.7	6.0	

2－2 階段ﾌﾞﾛｯｸ 数量表

ﾌﾞﾛｯｸ規格:　　63.5 m2当り

項目	規格	数量区分			単位	数量 全体	数量 10m2当り	備考
階段ﾌﾞﾛｯｸ	30型 TYPE－A				個	92	14.5	
	30型 TYPE－B				個	4		
	30型 TYPE－C				個	4		
連節鉄筋	φ6				kg	31.3	4.9	
吸出防止材					m2	63.52	10.0	
ｺﾝｸﾘｰﾄ	19.5N/mm2				m3	0.02	0.0	

2－3 横帯ｺﾝｸﾘｰﾄ 数量表

ﾀｲﾌﾟ:　　10.0 m当り

項目	規格		数量区分			単位	数量 全体	数量 1m当り	備考
基礎砕石	RC-40	t=150mm				m2	5.0	0.5	
ｺﾝｸﾘｰﾄ	19.5N/mm2					m3	1.5	0.2	
型枠						m2	10.0	1.0	
鉄筋	SD345	D10	クレーン無			kg	26	2.6	
		D13	クレーン無			kg	60	6.0	

2－4 縦帯ｺﾝｸﾘｰﾄ 数量表

ﾀｲﾌﾟ:　　10.0 m当り

項目	規格		数量区分			単位	数量 全体	数量 1m当り	備考
基礎砕石	RC-40	t=150mm				m2	5.0	0.5	
ｺﾝｸﾘｰﾄ	19.5N/mm2					m3	26.1	2.6	
型枠						m2	59.7	6.0	
鉄筋	SD345	D10	クレーン無			kg	26	2.6	
		D13	クレーン無			kg	60	6.0	

第1案　数量計算書

§１，数量総括表

築堤護岸工数量総括表

工種	種別	細別	規格	単位	数量	摘要
築堤土工	表土剥取工			m2	29481.6	
	切土工	切土		m3	38.2	
	盛土工	堤体盛土		m3	80107.8	
		土羽整形土量	A	m3	3127.7	
		t=300	B	m3	2958.9	
	整形仕上げ工	土羽整形	A	m2	10725.1	
			B	m2	10213.2	
		切土整形		m2	26.0	
堤防天端舗装工	ｱｽﾌｧﾙﾄ舗装工	表層	再生密粒度As（13） t=4cm	m2	5393.50	
		路盤	再生骨材RC-40 t=15cm	m2	5732.65	
階段工	基礎工	基礎ｺﾝｸﾘｰﾄ		m	4.00	
	階段ﾌﾞﾛｯｸ工	階段面積		m2	63.52	
		階段ブロック	ＴＹＰＥ-Ａ	個	92	
			ＴＹＰＥ-Ｂ	個	4	
			ＴＹＰＥ-Ｃ	個	4	
		連結鉄筋	φ6	kg	31.3	
		吸出防止材	t=10mm	m2	63.52	
		場所打ｺﾝｸﾘｰﾄ	19.5N/mm2	m3	0.02	
	付属物工	横帯工	300×500	m	64.66	
		縦帯工	300×500	m	2.00	
法覆護岸工	植生工	総芝		m2	12725.3	
		ワラ芝		m	12204.0	
付帯道路工（側道工）	表土剥取工			m2	2369.5	
	切土工	切土		m3	71.9	
	盛土工	盛土		m3	885.1	
		土羽整形土量		m3	84.6	
	整形仕上げ工	切土整形		m2	438.6	
		土羽整形		m2	312.5	
	砕石舗装工	砕石	t=100	m2	1822.98	
坂路工	表土剥取工			m2	1772.3	
	切土工	切土		m3	63.0	
	盛土工	盛土		m3	3761.2	
		土羽整形土量		m3	1008.2	
	整形仕上げ工	切土整形		m2	49.0	
		土羽整形		m2	3512.7	
	駒止め工	舗装止工	境界ﾌﾞﾛｯｸ180/210×300×600	m	315.87	
	ｱｽﾌｧﾙﾄ舗装工	表層	再生密粒度As（13） t=4cm	m2	1453.95	
		路盤	再生骨材RC-40 t=15cm	m2	1530.51	

§２，築堤土工数量計算

築　堤　土　工　数　量　集　計　表

工　種	種　別	細　別	規　格	単位	数　量	摘　要
築堤土工	表土剥取工			m2	29481.6	
	切　土　工	切　土		m3	38.2	
	盛　土　工	堤体盛土		m3	80107.8	
		土羽整形土量	A	m3	3127.7	
		t=300	B	m3	2958.9	
	整形仕上げ工	土羽整形	A	m2	10725.1	
			B	m2	10213.2	
		切土整形		m2	26.0	

築堤土工数量計算

1，表土剥取工

1），表土剥取

盛土部

A1＝	15538.9	m2	（土量計算１より）
A2＝	13916.7	m2	（土量計算２より）
計	29455.6	m2	

盛土剥取体積

	A	×	t			
V＝	29455.6	×	0.300	＝	8836.7	m3

切土部（車両回転場）

A＝　26.0　m2　（土量計算７より）

切土剥取体積

	A	×	t			
V＝	26.0	×	0.300	＝	7.8	m3

表土剥取合計

ΣA＝	29455.6	＋	26.0	＝	29481.6	m2

2、切土工

（1），切土

V1＝	46.0	m3	（土量計算７より）
V2＝	-7.8	m3	（表土剥取分控除）
計	38.2	m3	

3、盛土工

（1），堤体盛土

V１＝	40653.3	m3	（土量計算１より）
V２＝	30617.8	m3	（土量計算２より）
V３＝	8836.7	m3	（表土剥取分追加）
計	80107.8	m3	

（2），土羽整形土量

A（川表）	V１＝	1712.1	m3	（土量計算３より）
	V２＝	1415.6	m3	（土量計算４より）
	計	3127.7	m3	

B（川裏）	V１＝	1538.3	m3	（土量計算５より）
	V２＝	1420.6	m3	（土量計算６より）
	計	2958.9	m3	

4，整形仕上げ工

1），土羽面整形

A（川表）	A1＝	5818.5	m2	（土量計算３より）
	A2＝	4906.6	m2	（土量計算４より）
計		10725.1	m2	

B（川裏）	A1＝	5306.5	m2	（土量計算５より）
	A2＝	4906.7	m2	（土量計算６より）
計		10213.2	m2	

2），切土整形

A＝　26.0　m2　（土量計算７より）

土　量　計　算　書(1)

測　点	距　離 (m)	表土剥取（盛土） 延長 (m)	平均延長 (m)	面積 (m2)	堤体盛土 断面積 (m2)	平均断面積 (m2)	土　量 (m3)	摘　要
No,0								
ＢＣ,　1	16.406							
No,0　+ 22.000	5.594							
No,1	28.000	25.8	12.90	361.2	47.1	23.55	659.4	
ＳＰ,　1	7.794	25.6	25.70	200.3	39.6	43.35	337.9	
No,1　+ 27.000	19.206	29.6	27.60	530.1	80.4	60.00	1152.4	
No,1　+ 40.000	13.000	33.5	31.55	410.2	116.4	98.40	1279.2	
ＥＣ,　1	9.183	35.6	34.55	317.3	109.0	112.70	1034.9	
No,2	0.817	35.8	35.70	29.2	108.3	108.65	88.8	
ＢＣ,　2	6.839	36.4	36.10	246.9	102.0	105.15	719.1	
No,2　+ 20.000	13.161	32.8	34.60	455.4	100.2	101.10	1330.6	
No,3	30.000	22.2	27.50	825.0	39.1	69.65	2089.5	
No,3　+ 13.000	13.000	24.8	23.50	305.5	34.8	36.95	480.4	
ＳＰ,　2	24.947	33.7	29.25	729.7	86.8	60.80	1516.8	
No,4	12.053	35.2	34.45	415.2	98.9	92.85	1119.1	
No,4　+ 2.030	2.030	35.2	35.20	71.5	99.0	98.95	200.9	
No,4　+ 17.600	15.570	35.7	35.45	552.0	109.6	104.30	1624.0	
No,5	32.400	35.8	35.75	1158.3	101.0	105.30	3411.7	
ＥＣ,　2	19.055	35.8	35.80	682.2	99.5	100.25	1910.3	
ＢＣ,　3	22.356	36.6	36.20	809.3	103.4	101.45	2268.0	
No,6	8.589	36.9	36.75	315.6	104.4	103.90	892.4	
No,6　+ 25.000	25.000	37.0	36.95	923.8	105.8	105.10	2627.5	
No,7	25.000	37.9	37.45	936.3	113.3	109.55	2738.8	
ＳＰ,　3	4.249	38.0	37.95	161.2	115.2	114.25	485.4	
No,7　+ 25.000	20.751	38.9	38.45	797.9	119.5	117.35	2435.1	
No,8	25.000	39.3	39.10	977.5	124.6	122.05	3051.3	
ＥＣ,　3	17.086	40.3	39.80	680.0	125.2	124.90	2134.0	
No,8　+ 29.000	11.914	40.1	40.20	478.9	119.1	122.15	1455.3	
No,8　+ 33.000	4.000	37.5	38.80	155.2	82.8	100.95	403.8	
No,9	17.000	36.1	36.80	625.6	54.6	68.70	1167.9	
No,9　+ 25.000	25.000	25.6	30.85	771.3	37.2	45.90	1147.5	
No,10	25.000	23.7	24.65	616.3	34.1	35.65	891.3	
			11.85			17.05		
合　計	500.000			15538.9			40653.3	

土　量　計　算　書(2)

測　点	距　離 (m)	表土剥取 延長 (m)	表土剥取 平均延長 (m)	表土剥取 面積 (m2)	堤体盛土 断面積 (m2)	堤体盛土 平均断面積 (m2)	堤体盛土 土　量 (m3)	摘　要
No,10		23.7			34.1			
No,10 + 16.000	16.000	28.9	26.30	420.8	57.2	45.65	730.4	
No,11	34.000	30.4	29.65	1008.1	81.8	69.50	2363.0	
ＢＣ,　4	24.797	32.2	31.30	776.1	82.8	82.30	2040.8	
No,12	25.203	32.8	32.50	819.1	89.0	85.90	2164.9	
No,12 + 1.172	1.172	32.8	32.80	38.4	89.5	89.25	104.6	
No,13	48.828	33.7	33.25	1623.5	82.2	85.85	4191.9	
ＳＰ,　4	15.008	33.1	33.40	501.3	80.0	81.10	1217.1	
No,13 + 23.000	7.992	30.1	31.60	252.5	60.2	70.10	560.2	
No,14	27.000	32.5	31.30	845.1	60.7	60.45	1632.2	
No,15	50.000	30.9	31.70	1585.0	59.6	60.15	3007.5	
ＥＣ,　4	5.218	29.6	30.25	157.8	57.4	58.50	305.3	
ＢＣ,　5	11.658	30.7	30.15	351.5	69.4	63.40	739.1	
No,16	33.124	28.3	29.50	977.2	57.4	63.40	2100.1	
No,16 + 25.000	25.000	28.8	28.55	713.8	55.1	56.25	1406.3	
No,17	25.000	29.0	28.90	722.5	57.3	56.20	1405.0	
ＳＰ,　5	2.223	28.6	28.80	64.0	58.4	57.85	128.6	
No,18	47.777	27.1	27.85	1330.6	61.3	59.85	2859.5	
No,18 + 20.000	20.000	26.1	26.60	532.0	59.7	60.50	1210.0	
ＥＣ,　5	17.570	22.6	24.35	427.8	41.8	50.75	891.7	
No,19	12.430	24.0	23.30	289.6	47.6	44.70	555.6	
No,19 + 40.000	40.000		12.00	480.0	2.6	25.10	1004.0	
合　計	490.000			13916.7			30617.8	

土　量　計　算　書(3)

測　点	距　離 (m)	土羽整形土量（A） 断面積 (m2)	平均断面積 (m2)	土　量 (m3)	土羽整形（A） 法延長 (m)	平均法延長 (m)	法面積 (m2)	摘　要
No,0								
ＢＣ,　1	16.406							
No,0　+　22.000	5.594							
No,1	28.000	4.8	2.40	67.2	16.6	8.30	232.4	
ＳＰ,　1	7.794	4.2	4.50	35.1	14.7	15.65	122.0	
No,1　+　27.000	19.206	4.9	4.55	87.4	16.8	15.75	302.5	
No,1　+　40.000	13.000	5.0	4.95	64.4	17.0	16.90	219.7	
ＥＣ,　1	9.183	5.4	5.20	47.8	18.5	17.75	163.0	
No,2	0.817	5.4	5.40	4.4	18.5	18.50	15.1	
ＢＣ,　2	6.839	5.4	5.40	36.9	18.4	18.45	126.2	
No,2　+　20.000	13.161	4.4	4.90	64.5	15.1	16.75	220.4	
No,3	30.000	2.7	3.55	106.5	9.4	12.25	367.5	
No,3　+　13.000	13.000	2.6	2.65	34.5	9.3	9.35	121.6	
ＳＰ,　2	24.947	1.2	1.90	47.4	4.5	6.90	172.1	
No,4	12.053	2.2	1.70	20.5	2.2	3.35	40.4	
No,4　+　2.030	2.030	1.9	2.05	4.2	1.9	2.05	4.2	
No,4　+　17.600	15.570		0.95	14.8		0.95	14.8	
No,4　+　48.825	31.225							
〃		4.6	2.30		15.7	7.85		
No,5	1.175	4.6	4.60	5.4	15.7	15.70	18.4	
ＥＣ,　2	19.055	4.6	4.60	87.7	15.6	15.65	298.2	
ＢＣ,　3	22.356	4.6	4.60	102.8	15.8	15.70	351.0	
No,6	8.589	4.6	4.60	39.5	15.8	15.80	135.7	
No,6　+　25.000	25.000	4.6	4.60	115.0	15.8	15.80	395.0	
No,7	25.000	4.6	4.60	115.0	15.9	15.85	396.3	
ＳＰ,　3	4.249	4.6	4.60	19.5	15.9	15.90	67.6	
No,7　+　25.000	20.751	4.6	4.60	95.5	15.9	15.90	329.9	
No,8	25.000	4.7	4.65	116.3	15.9	15.90	397.5	
ＥＣ,　3	17.086	4.5	4.60	78.6	15.3	15.60	266.5	
No,8　+　29.000	11.914	3.8	4.15	49.4	13.2	14.25	169.8	
No,8　+　33.000	4.000	3.6	3.70	14.8	12.4	12.80	51.2	
No,9	17.000	3.4	3.50	59.5	11.8	12.10	205.7	
No,9　+　25.000	25.000	3.6	3.50	87.5	12.4	12.10	302.5	
No,10	25.000	3.6	3.60	90.0	12.5	12.45	311.3	
			1.80			6.25		
合　計	500.000			1712.1			5818.5	

土　量　計　算　書(4)

測　点	距　離 (m)	土羽整形土量（A） 断面積 (m2)	平均断面積 (m2)	土　量 (m3)	土羽整形（A） 法延長 (m)	平均法延長 (m)	法面積 (m2)	摘　要
No,10		3.6			12.5			
No,10 ＋ 16.000	16.000	3.5	3.55	56.8	12.1	12.30	196.8	
No,11	34.000	2.4	2.95	100.3	8.3	10.20	346.8	
ＢＣ,　4	24.797	1.0	1.70	42.2	3.8	6.05	150.0	
No,12	25.203		0.50	12.6		1.90	47.9	
No,12 ＋ 1.172	1.172							
No,12 ＋ 32.397	31.225							
〃		4.0	2.00		13.6	6.80		
No,13	17.603	4.0	4.00	70.4	13.6	13.60	239.4	
ＳＰ,　4	15.008	4.0	4.00	60.0	13.6	13.60	204.1	
No,13 ＋ 23.000	7.992	3.9	3.95	31.6	13.3	13.45	107.5	
No,14	27.000	4.0	3.95	106.7	13.7	13.50	364.5	
No,15	50.000	3.9	3.95	197.5	13.4	13.55	677.5	
ＥＣ,　4	5.218	3.9	3.90	20.4	13.5	13.45	70.2	
ＢＣ,　5	11.658	3.8	3.85	44.9	13.2	13.35	155.6	
No,16	33.124	3.2	3.50	115.9	11.2	12.20	404.1	
No,16 ＋ 25.000	25.000	2.8	3.00	75.0	10.0	10.60	265.0	
No,17	25.000	3.3	3.05	76.3	11.5	10.75	268.8	
ＳＰ,　5	2.223	3.2	3.25	7.2	11.2	11.35	25.2	
No,18	47.777	3.2	3.20	152.9	10.9	11.05	527.9	
No,18 ＋ 20.000	20.000	3.6	3.40	68.0	12.2	11.55	231.0	
ＥＣ,　5	17.570	3.2	3.40	59.7	10.8	11.50	202.1	
No,19	12.430	3.1	3.15	39.2	10.8	10.80	134.2	
No,19 ＋ 40.000	40.000	0.8	1.95	78.0	3.6	7.20	288.0	
合　計	490.000			1415.6			4906.6	

土 量 計 算 書(5)

測 点	距 離 (m)	土羽整形土量（B） 断面積 (m2)	平均断面積 (m2)	土 量 (m3)	土羽整形（B） 法延長 (m)	平均法延長 (m)	法面積 (m2)	摘 要
No,0								
BC, 1	16.406							
No,0 + 22.000	5.594							
No,1	28.000	1.0	0.50	14.0	3.8	1.90	53.2	
SP, 1	7.794	1.7	1.35	10.5	5.8	4.80	37.4	
No,1 + 27.000	19.206	2.2	1.95	37.5	7.6	6.70	128.7	
No,1 + 40.000	13.000	3.4	2.80	36.4	11.6	9.60	124.8	
EC, 1	9.183	3.7	3.55	32.6	12.7	12.15	111.6	
No,2	0.817	3.7	3.70	3.0	12.8	12.75	10.4	
BC, 2	6.839	4.0	3.85	26.3	13.6	13.20	90.3	
No,2 + 20.000	13.161	3.7	3.85	50.7	12.6	13.10	172.4	
No,3	30.000	2.2	2.95	88.5	7.7	10.15	304.5	
No,3 + 13.000	13.000	1.7	1.95	25.4	6.0	6.85	89.1	
SP, 2	24.947	0.3	1.00	24.9	1.5	3.75	93.6	
No,4	12.053		0.15	1.8		0.75	9.0	
No,4 + 2.030	2.030							
No,4 + 17.600	15.570							
No,4 + 25.260	7.660							
〃		4.5	2.25		15.6	7.80		
No,5	24.740	4.5	4.50	111.3	15.6	15.60	385.9	
EC, 2	19.055	4.7	4.60	87.7	15.9	15.75	300.1	
BC, 3	22.356	4.7	4.70	105.1	16.3	16.10	359.9	
No,6	8.589	4.8	4.75	40.8	16.5	16.40	140.9	
No,6 + 25.000	25.000	4.8	4.80	120.0	16.3	16.40	410.0	
No,7	25.000	4.7	4.75	118.8	16.3	16.30	407.5	
SP, 3	4.249	4.8	4.75	20.2	16.3	16.30	69.3	
No,7 + 25.000	20.751	4.9	4.85	100.6	16.5	16.40	340.3	
No,8	25.000	4.8	4.85	121.3	16.6	16.55	413.8	
EC, 3	17.086	4.8	4.80	82.0	16.6	16.60	283.6	
No,8 + 29.000	11.914	4.8	4.80	57.2	16.6	16.60	197.8	
No,8 + 33.000	4.000	4.8	4.80	19.2	16.6	16.60	66.4	
No,9	17.000	4.9	4.85	82.5	16.6	16.60	282.2	
No,9 + 25.000	25.000	1.7	3.30	82.5	6.1	11.35	283.8	
No,10	25.000	1.3	1.50	37.5	5.1	5.60	140.0	
			0.65			2.55		
合 計	500.000			1538.3			5306.5	

土　量　計　算　書(6)

測　点	距　離 (m)	土羽整形土量（B） 断面積 (m2)	平均断面積 (m2)	土　量 (m3)	土羽整形（B） 法延長 (m)	平均法延長 (m)	法面積 (m2)	摘　要
No,10		1.3			5.1			
No,10 ＋ 16.000	16.000	3.5	2.40	38.4	12.1	8.60	137.6	
No,11	34.000	2.4	2.95	100.3	8.3	10.20	346.8	
ＢＣ, 4	24.797	1.0	1.70	42.2	3.8	6.05	150.0	
No,12	25.203		0.50	12.6		1.90	47.9	
No,12 ＋ 1.172	1.172							
No,12 ＋ 23.907	22.735							
〃		4.4	2.20		15.1	7.55		
No,13	26.093	4.4	4.40	114.8	15.1	15.10	394.0	
ＳＰ, 4	15.008	4.3	4.35	65.3	14.8	14.95	224.4	
No,13 ＋ 23.000	7.992	3.4	3.85	30.8	12.0	13.40	107.1	
No,14	27.000	4.0	3.70	99.9	13.9	12.95	349.7	
No,15	50.000	3.7	3.85	192.5	12.8	13.35	667.5	
ＥＣ, 4	5.218	3.2	3.45	18.0	11.3	12.05	62.9	
ＢＣ, 5	11.658	3.8	3.50	40.8	13.0	12.15	141.6	
No,16	33.124	3.6	3.70	122.6	12.2	12.60	417.4	
No,16 ＋ 25.000	25.000	4.1	3.85	96.3	14.0	13.10	327.5	
No,17	25.000	3.7	3.90	97.5	12.8	13.40	335.0	
ＳＰ, 5	2.223	3.7	3.70	8.2	12.6	12.70	28.2	
No,18	47.777	3.3	3.50	167.2	11.3	11.95	570.9	
No,18 ＋ 20.000	20.000	2.6	2.95	59.0	8.9	10.10	202.0	
ＥＣ, 5	17.570	1.9	2.25	39.5	6.7	7.80	137.0	
No,19	12.430	2.4	2.15	26.7	8.3	7.50	93.2	
No,19 ＋ 40.000	40.000		1.20	48.0		4.15	166.0	
合　計	490.000			1420.6			4906.7	

車両回転場部土工

土　量　計　算　書(7)

測　点	距　離 (m)	切土整形			切土			摘　要
		延長 (m)	平均延長 (m)	面積 (m2)	断面積 (m2)	平均断面積 (m2)	土　量 (m3)	
No,19								
No,19 + 40.000	40.000	1.3	0.65	26.0	2.3	1.15	46.0	
合　計	40.000			26.0			46.0	

§３，堤防天端舗装工数量計算

堤防天端舗装工数量集計表

工種	種別	細別	規格	単位	数量	摘要
堤防天端舗装工	ｱｽﾌｧﾙﾄ舗装工	表層	再生蜜粒度As（13） t=4cm	m2	5393.50	
		路盤	再生骨材RC-40 t=15cm	m2	5732.65	

堤防天端舗装工数量計算

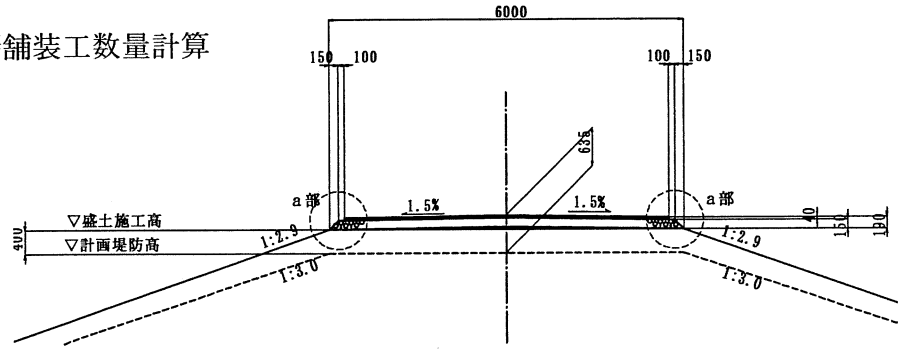

天端 a 部詳細図S=1:20

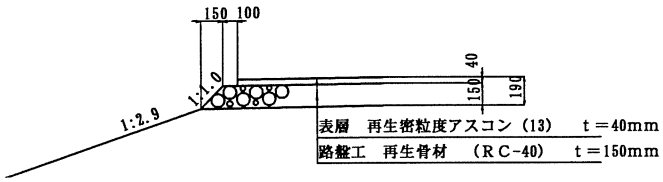

車両回転場部平面図

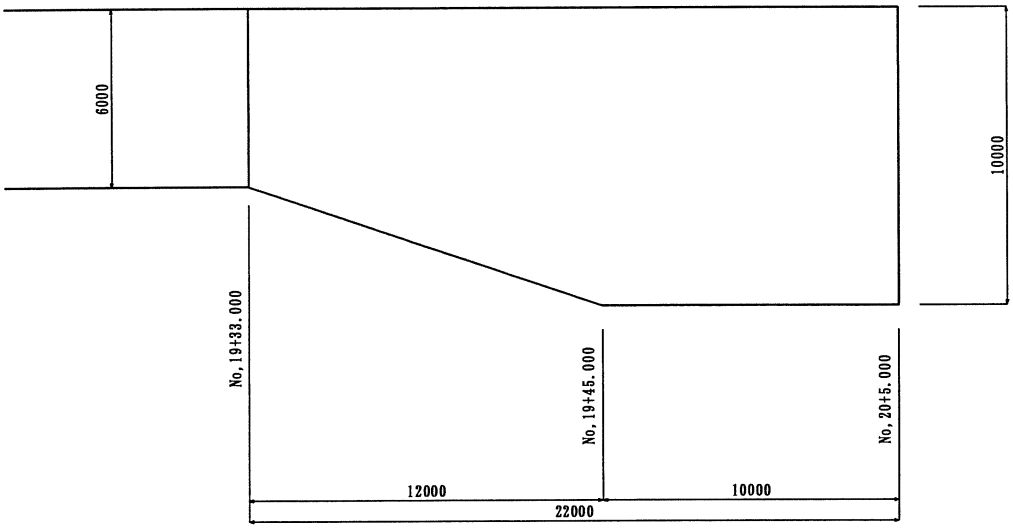

1、アスファルト舗装工

舗装延長

下流側すりつけ区間

No,0+22.000～No,1　　延長L=　28.000　m

標準区間

No,1～No,19+33.000　　延長L=　933.000　m

車両回転場区間

No,19+33.000～No,20+5.000　　延長L=　22.000　m

1），表層　　再生蜜粒度As　　t＝4ｃｍ

舗装幅　B=　　標準部　5.500　m

拡幅部　9.500　m　　（車両回転場部）

下流側すりつけ部

A1＝　1/2　×　28.000　×　5.500　＝　77.00　m2

標準部

A2＝　933.000　×　5.500　＝　5131.50　m2

車両回転場区間

A3＝　1/2×（　5.500　＋　9.500　）×　12.000　＝　90.00　m2

A4＝　10.000　×　9.500　＝　95.00　m2

計　5393.50　m2

2），路盤　　再生骨材RC-40　t=15cm

舗装幅

標準部

B= 1/2×（　6.000　＋　5.700　）　＝　5.850　m

拡幅部　（車両回転場部）

B= 1/2×（　10.000　＋　9.700　）　＝　9.850　m

下流側すりつけ部

A1＝　1/2　×　28.000　×　5.850　＝　81.90　m2

標準部

A2＝　933.000　×　5.850　＝　5458.05　m2

車両回転場区間

A3＝　1/2×（　5.850　＋　9.850　）×　12.000　＝　94.20　m2

A4＝　10.000　×　9.850　＝　98.50　m2

計　5732.65　m2

§４，階段工数量計算

階段工数量集計表

工種	種別	細別	規格	単位	数量	摘要
階段工	基礎工	基礎ｺﾝｸﾘｰﾄ		m	4.00	
	階段ﾌﾞﾛｯｸ工	階段面積		m2	63.52	
		階段ブロック	ＴＹＰＥ-Ａ	個	92	
			ＴＹＰＥ-Ｂ	個	4	
			ＴＹＰＥ-Ｃ	個	4	
		連結鉄筋	φ6	kg	31.3	
		吸出防止材	t=10mm	m2	63.52	
		場所打ｺﾝｸﾘｰﾄ	19.5N/mm2	m3	0.0	
	付属物工	横帯工	300×500	m	64.66	
		縦帯工	300×500	m	2.00	

1，階段基礎工

1）、基礎コンクリート

川表側	延長 L＝	2.000 m	＝	2.00 m
川裏側	延長 L＝	2.000 m	＝	2.00 m
			計	4.00 m

基礎工延長１０．０m当り数量計算

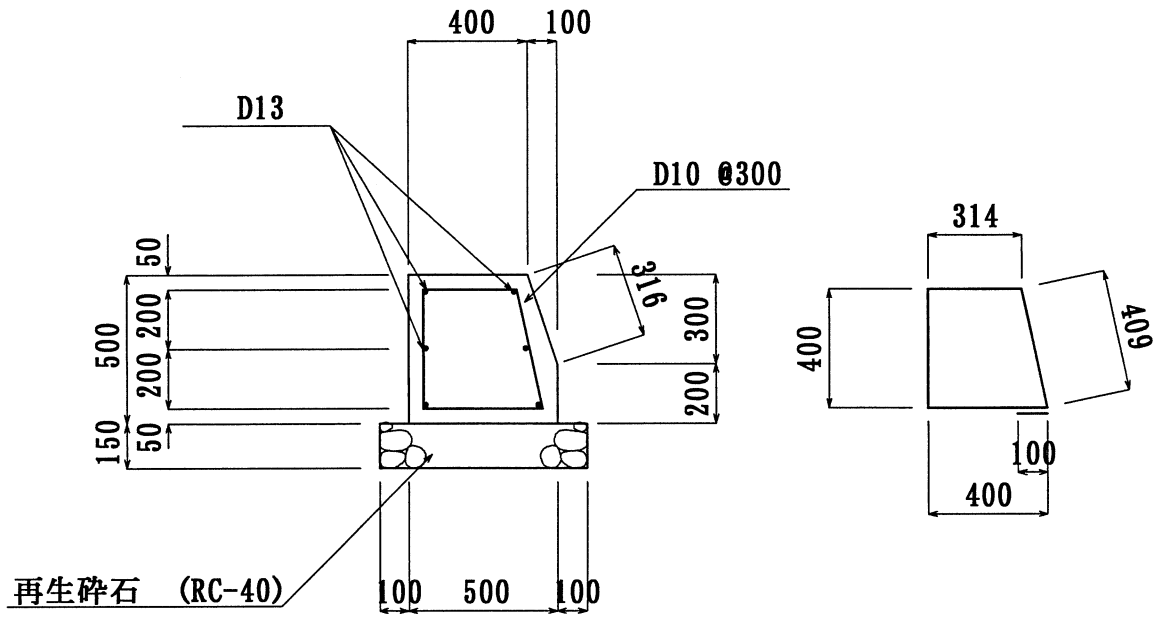

種　別	算　式	数　量
コンクリート体積 (19.5N/mm2)	{ 1/2 ×(0.400 ＋ 0.500) × 0.300 ＋ 0.200 × 0.500 } × 10.000	2.350 m3／20.0m
型 枠 面 積	(0.500 ＋ 0.316 ＋ 0.200) × 10.000	10.160 m2／20.0m
再生砕石RC-40 (t=150)	0.700 × 20.000	14.000 m2／20.0m
鉄筋 (SD295)	① 0.560 kg/m× 1.623 × 33 ② 0.995 kg/m× 10.000 × 6 計	29.993 kg／20.0m 59.700 kg／20.0m 89.693 kg／20.0m

2，階段ブロック工

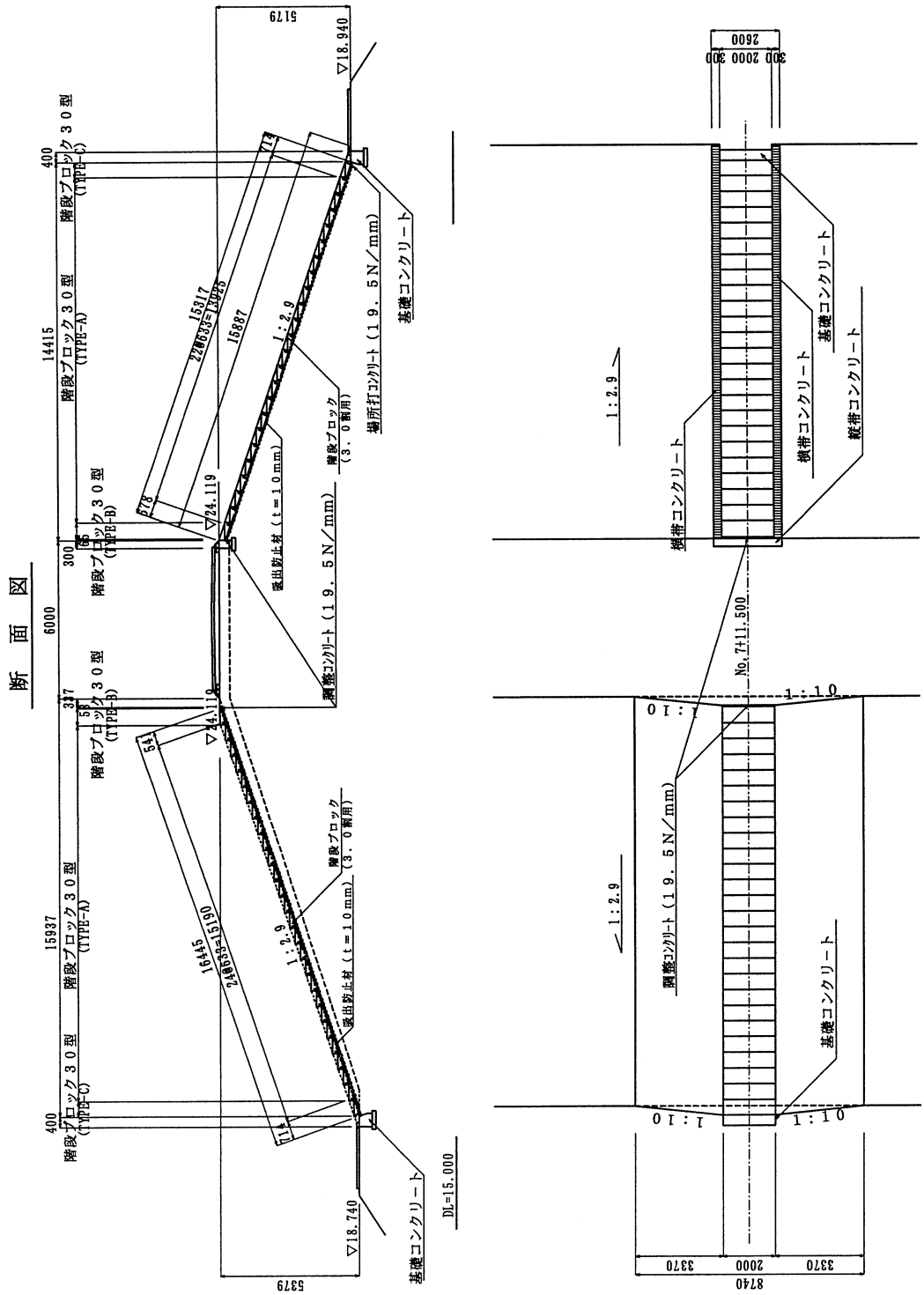
断面図
階段ブロック３０型 (TYPE-C)
階段ブロック３０型 (TYPE-A)
階段ブロック３０型 (TYPE-B)
400
14415
6000
300
337
15937
5179
5379
▽18.940
▽18.740
▽24.119
DL=15.000
基礎コンクリート
場所打コンクリート（１９．５Ｎ／mm）
調整コンクリート（１９．５Ｎ／mm）
吸出防止材（ｔ＝１０mm）
階段ブロック（３．０新用）
1:2.9
1:10
横帯コンクリート
縦帯コンクリート
No.7+11.500
8740
3370
2000
2600
300

1），階段面積

川表側	A＝	15.317	×	2.000	＝	30.63	m2
川裏側	A＝	16.445	×	2.000	＝	32.89	m2
					計	63.52	m2

2），階段ブロック

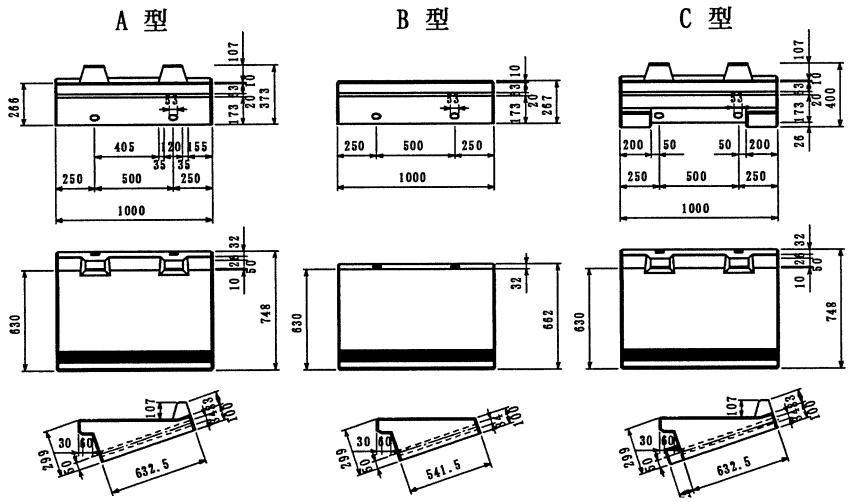

TYPE－A

川表側	N＝	22	段	×	2 列	＝	44 個
川裏側	N＝	24	段	×	2 列	＝	48 個
						計	92 個

TYPE－B

川表側	N＝	1	段	×	2 列	＝	2 個
川裏側	N＝	1	段	×	2 列	＝	2 個
						計	4 個

TYPE－C

川表側	N＝	1	段	×	2 列	＝	2 個
川裏側	N＝	1	段	×	2 列	＝	2 個
						計	4 個

3），連結鉄筋

φ6

鉄筋長

TYPE－A	L＝	92	個	×	1.265	m/個	＝	116.380	m
TYPE－B	L＝	4	個	×	1.083	m/個	＝	4.332	m
TYPE－C	L＝	4	個	×	1.265	m/個	＝	5.060	m
						計		125.772	m

重量

W＝　125.772 m × 0.249 kg/m ＝ 31.3 kg

4），吸出し防止材

t＝10mm

面積　A＝　階段面積と同面積　＝　63.52 m2

5），場所打ち調整コンクリート

川裏階段

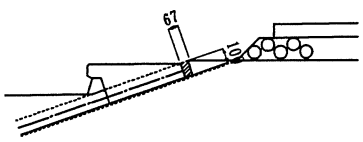

川表階段

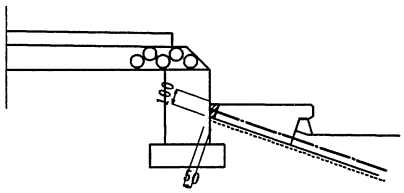

川表側	V＝	0.050	×	0.100	×	2.000	＝	0.01	m3
川裏側	V＝	0.067	×	0.100	×	2.000	＝	0.01	m3
						計		0.02	m3

3，階段付属物工

1）、横帯コンクリート

・川表側 延長 L＝	15.887	×	2	＝	31.774	m		
・川裏側 延長 L＝	16.445	×	2	＝	32.890	m		
				計	64.664	m	＝	64.66 m

2）、縦帯コンクリート

・川表側	延長 L＝			＝	2.000	m	＝	2.00 m

帯工延長１０．０ｍ当り数量計算

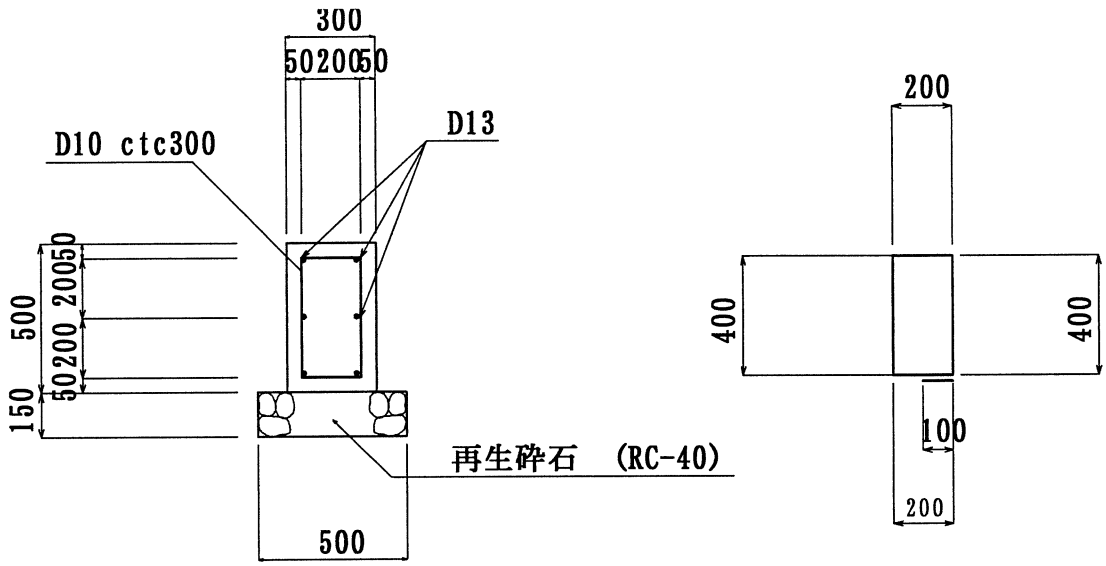

種　別	算　式	数　量
コンクリート体積 (19.5N/mm2)	0.300 × 0.500 × 10.000	1.500 m3／10.0m
型 枠 面 積	(0.500 ＋ 0.500)× 10.000	10.000 m2／10.0m
再生砕石RC-40 (t=150)	0.500 × 10.000	5.000 m2／10.0m
鉄筋 (SD295)	① 0.560 kg/m× 1.400 × 33.3	26.107 kg／10.0m
	② 0.995 kg/m× 10.000 × 6	59.700 kg／10.0m
	計	85.807 kg／10.0m

§５，法覆護岸工数量計算

法覆護岸工数量集計表

工種	種別	細別	規格	単位	数量	摘要
法覆護岸工	植生工	総芝		m2	12668.4	
		ワラ芝		m2	12215.6	

法覆護岸工数量計算

1、植生工

1）、総　芝

A1＝　6886.2　m2　（計算書１より）

A2＝　5782.2　m2　（計算書２より）

計　　12668.4　m2

2）、ワラ芝

A1＝　6320.9　m2　（計算書１より）

A2＝　5894.7　m2　（計算書２より）

計　　12215.6　m2

計　算　書 (1)

測　点	距　離 (m)	総　芝（川表） 芝延長 (m)	平均芝延長 (m)	芝面積 (m2)	ワラ芝（川裏） 芝延長 (m)	平均芝延長 (m)	法面積 (m2)	摘　要
No,0								
ＢＣ,　1	16.406							
No,0 ＋ 22.000	5.594							
No,1	28.000	16.6	8.30	232.4	3.8	1.90	53.2	
ＳＰ,　1	7.794	14.7	15.65	122.0	5.8	4.80	37.4	
No,1 ＋ 27.000	19.206	16.8	15.75	302.5	7.6	6.70	128.7	
No,1 ＋ 40.000	13.000	17.0	16.90	219.7	11.6	9.60	124.8	
ＥＣ,　1	9.183	18.5	17.75	163.0	12.7	12.15	111.6	
No,2	0.817	18.5	18.50	15.1	12.8	12.75	10.4	
ＢＣ,　2	6.839	18.4	18.45	126.2	13.6	13.20	90.3	
No,2 ＋ 20.000	13.161	15.1	16.75	220.4	12.6	13.10	172.4	
No,3	30.000	10.8	12.95	388.5	8.3	10.45	313.5	
No,3 ＋ 13.000	13.000	10.7	10.75	139.8	9.7	9.00	117.0	
ＳＰ,　2	24.947	14.6	12.65	315.6	13.0	11.35	283.1	
No,4	12.053	14.6	14.60	176.0	14.6	13.80	166.3	
No,4 ＋ 2.030	2.030	14.6	14.60	29.6	15.0	14.80	30.0	
No,4 ＋ 17.600	15.570	15.7	15.15	235.9	15.2	15.10	235.1	
No,5	32.400	15.7	15.70	508.7	15.6	15.40	499.0	
ＥＣ,　2	19.055	15.6	15.65	298.2	15.9	15.75	300.1	
ＢＣ,　3	22.356	15.8	15.70	351.0	16.3	16.10	359.9	
No,6	8.589	15.8	15.80	135.7	16.5	16.40	140.9	
No,6 ＋ 25.000	25.000	15.8	15.80	395.0	16.3	16.40	410.0	
No,7	25.000	15.9	15.85	396.3	16.3	16.30	407.5	
ＳＰ,　3	4.249	15.9	15.90	67.6	16.3	16.30	69.3	
No,7 ＋ 25.000	20.751	15.9	15.90	329.9	16.5	16.40	340.3	
No,8	25.000	15.9	15.90	397.5	16.6	16.55	413.8	
ＥＣ,　3	17.086	15.3	15.60	266.5	16.6	16.60	283.6	
No,8 ＋ 29.000	11.914	13.2	14.25	169.8	16.6	16.60	197.8	
No,8 ＋ 33.000	4.000	12.4	12.80	51.2	16.6	16.60	66.4	
No,9	17.000	12.4	12.40	210.8	16.6	16.60	282.2	
No,9 ＋ 25.000	25.000	12.4	12.40	310.0	12.5	14.55	363.8	
No,10	25.000	12.5	12.45	311.3	12.5	12.50	312.5	
			6.25			6.25		
合　計	500.000			6886.2			6320.9	

計　算　書（2）

測　点	距　離 (m)	総　芝（川表） 芝延長 (m)	平均芝延長 (m)	芝面積 (m2)	ワラ芝（川裏） 芝延長 (m)	平均芝延長 (m)	法面積 (m2)	摘　要
No,10		12.5			12.5			
No,10 ＋ 16.000	16.000	12.5	12.50	200.0	12.5	12.50	200.0	
No,11	34.000	11.5	12.00	408.0	13.2	12.85	436.9	
ＢＣ，　４	24.797	12.0	11.75	291.4	13.2	13.20	327.3	
No,12	25.203	13.3	12.65	318.8	14.3	13.75	346.5	
No,12 ＋ 1.172	1.172	13.6	13.45	15.8	14.6	14.45	16.9	
No,13	48.828	13.6	13.60	664.1	15.1	14.85	725.1	
ＳＰ，　４	15.008	13.6	13.60	204.1	14.8	14.95	224.4	
No,13 ＋ 23.000	7.992	13.7	13.65	109.1	12.0	13.40	107.1	
No,14	27.000	13.7	13.70	369.9	13.9	12.95	349.7	
No,15	50.000	13.7	13.70	685.0	12.8	13.35	667.5	
ＥＣ，　４	5.218	13.5	13.60	71.0	11.3	12.05	62.9	
ＢＣ，　５	11.658	13.2	13.35	155.6	13.0	12.15	141.6	
No,16	33.124	11.2	12.20	404.1	12.2	12.60	417.4	
No,16 ＋ 25.000	25.000	10.0	10.60	265.0	14.0	13.10	327.5	
No,17	25.000	11.5	10.75	268.8	12.8	13.40	335.0	
ＳＰ，　５	2.223	11.2	11.35	25.2	12.6	12.70	28.2	
No,18	47.777	10.9	11.05	527.9	11.3	11.95	570.9	
No,18 ＋ 20.000	20.000	12.2	11.55	231.0	8.9	10.10	202.0	
ＥＣ，　５	17.570	10.8	11.50	202.1	6.7	7.80	137.0	
No,19	12.430	10.8	10.80	134.2	8.3	7.50	93.2	
No,19 ＋ 42.800	42.800		5.40	231.1		4.15	177.6	
合　計	492.800			5782.2			5894.7	

§６，付帯道路工数量計算

道　路　工　数　量　集　計　表

工　種	種　別	細　別	規　格	単　位	堤　内 (川裏)	堤　外 (川表)	合　計	摘　要
付帯道路工	表土剥取工			m2	788.8	1580.7	2369.5	
(側道工)	切　土　工	切　土		m3	71.9	－	71.9	
	盛　土　工	盛　土		m3	147.3	737.8	885.1	
		土羽整形土量		m3	7.6	77.0	84.6	
	整形仕上げ工	切土整形		m2	316.7	121.9	438.6	
		土羽整形		m2	41.7	270.8	312.5	
	砕石舗装工	砕　石	t=100	m2	394.50	1428.48	1822.98	

1，土工

堤内（川裏）側数量計算

1）、表土剥取工

（1），表土剥取

切土部	A＝	473.0	m2	（土量計算１より）
盛土部	A＝	315.8	m2	（土量計算１より）
	計	788.8	m2	

剥取体積		A	×	t			
切土部	V＝	473.0	×	0.300	＝	141.9	m3
盛土部	V＝	315.8	×	0.300	＝	94.7	m3

2）、切土工

（1），切土

Ｖ１＝	213.8	m3	（土量計算１より）
Ｖ２＝	-141.9	m3	（表土剥取分控除）
計	71.9	m3	

3）、盛土工

（1），盛土

Ｖ１＝	52.6	m3	（土量計算２より）
Ｖ２＝	94.7	m3	（表土剥取分追加）
計	147.3	m3	

（2），土羽整形土量

Ｖ＝　7.6　m3　（土量計算３より）

4），整形仕上げ工

（1），切土整形

Ａ＝　316.7　m2　（土量計算４より）

（2），土羽整形

Ａ＝　41.7　m2　（土量計算４より）

堤内側道土量計算書（1）

測　点	距　離 (m)	表土剥取（切土） 延長 (m)	平均延長 (m)	面積 (m2)	表土剥取（盛土） 延長 (m)	平均延長 (m)	面積 (m2)	摘　要
No,7　＋　10.200		1.2			2.7			
No,7　＋　25.000	14.800	1.2	1.20	17.8	2.7	2.70	40.0	
No,8	25.000		0.60	15.0	2.8	2.75	68.8	
ＥＣ,　3	17.086				2.6	2.70	46.1	
No,8　＋　29.000	11.914				2.7	2.65	31.6	
No,8　＋　33.000	4.000				2.5	2.60	10.4	
No,9	17.000				2.4	2.45	41.7	
No,9　＋　25.000	25.000	9.4	4.70	117.5		1.20	30.0	
No,10	25.000	8.3	8.85	221.3	2.3	1.15	28.8	
No,10　＋　16.000	16.000	3.5	5.90	94.4		1.15	18.4	
No,10　＋　18.000	2.000	3.5	3.50	7.0				
			1.75					
合　計	157.800			473.0			315.8	

堤内側道土量計算書（２）

測　　点	距　　離 (m)	切　土 断面積 (m2)	切　土 平均断面積 (m2)	切　土 土　　量 (m3)	盛　土 断面積 (m2)	盛　土 平均断面積 (m2)	盛　土 土　　量 (m3)	摘　　要
No,7　＋　10.200								
No,7　＋　25.000	14.800							
No,8	25.000				0.2	0.10	2.5	
ＥＣ,　　3	17.086				0.8	0.50	8.5	
No,8　＋　29.000	11.914				0.8	0.80	9.5	
No,8　＋　33.000	4.000				0.9	0.85	3.4	
No,9	17.000				0.9	0.90	15.3	
No,9　＋　25.000	25.000	7.2	3.60	90.0		0.45	11.3	
No,10	25.000	1.5	4.35	108.8	0.1	0.05	1.3	
No,10　＋　16.000	16.000	0.3	0.90	14.4		0.05	0.8	
No,10　＋　18.000	2.000	0.3	0.30	0.6				
			0.15					
合　　計	157.800			213.8			52.6	

堤内側道土量計算書（３）

測　　点	距　　離 (m)	土羽整形土量 断面積 (m2)	平均断面積 (m2)	土　　量 (m3)	断面積 (m2)	平均断面積 (m2)	土　　量 (m3)	摘　　要
No,7　＋　10.200								
No,7　＋　25.000	14.800							
No,8	25.000							
ＥＣ,　　3	17.086	0.1	0.05	0.9				
No,8　＋　29.000	11.914	0.1	0.10	1.2				
No,8　＋　33.000	4.000	0.1	0.10	0.4				
No,9	17.000	0.1	0.10	1.7				
No,9　＋　25.000	25.000		0.05	1.3				
No,10	25.000	0.1	0.05	1.3				
No,10　＋　16.000	16.000		0.05	0.8				
No,10　＋　18.000	2.000							
合　　計	157.800			7.6				

堤内側道土量計算書（4）

測　点	距　離 (m)	切土整形 延長 (m)	切土整形 平均延長 (m)	切土整形 面積 (m2)	土羽整形 延長 (m)	土羽整形 平均延長 (m)	土羽整形 面積 (m2)	摘　要
No,7 ＋ 10.200								
No,7 ＋ 25.000	14.800							
No,8	25.000							
ＥＣ, 3	17.086				0.6	0.30	5.1	
No,8 ＋ 29.000	11.914				0.6	0.60	7.1	
No,8 ＋ 33.000	4.000				0.7	0.65	2.6	
No,9	17.000				0.7	0.70	11.9	
No,9 ＋ 25.000	25.000	6.4	3.20	80.0		0.35	8.8	
No,10	25.000	7.4	6.90	172.5	0.3	0.15	3.8	
No,10 ＋ 16.000	16.000	0.5	3.95	63.2		0.15	2.4	
No,10 ＋ 18.000	2.000	0.5	0.50	1.0				
			0.25					
合　計	157.800			316.7			41.7	

堤外（川表）側数量計算

1）、表土剥取工

（1），表土剥取

切土部	A＝	460.2	m2	（土量計算１より）
盛土部	A＝	1120.5	m2	（土量計算１より）
	計	1580.7	m2	

剥取体積		A	×	t			
切土部	V＝	460.2	×	0.300	＝	138.1	m3
盛土部	V＝	1120.5	×	0.300	＝	336.2	m3

2）、切土工

（1），切土

V１＝	95.1	m3	（土量計算１より）
V２＝	-138.1	m3	（表土剥取分控除）
計	-43.0	m3	

3）、盛土工

（1），盛土

V１＝	358.6	m3	（土量計算２より）
V２＝	336.2	m3	（表土剥取分追加）
V３＝	43.0	m3	（上記切土不足分追加）
計	737.8	m3	

（2），土羽整形土量

V＝　77.0　m3　（土量計算３より）

4），整形仕上げ工

（1），切土整形

A＝　121.9　m2　（土量計算４より）

（2），土羽整形

A＝　270.8　m2　（土量計算４より）

堤外側道土量計算書（1）

測　点	距　離 (m)	表土剥取（切土） 延長 (m)	平均延長 (m)	面積 (m2)	表土剥取（盛土） 延長 (m)	平均延長 (m)	面積 (m2)	摘　要
No,3　＋　24.500		3.0						
ＳＰ,　2	13.447		1.50	20.2	2.9	1.45	19.5	
No,4	12.053				2.9	2.90	35.0	
No,4　＋　2.030	2.030				2.9	2.90	5.9	
No,4　＋　17.600	15.570				2.9	2.90	45.2	
No,5	32.400				2.9	2.90	94.0	
ＥＣ,　2	19.055	0.2	0.10	1.9		1.45	27.6	
ＢＣ,　3	22.356		0.10	2.2	2.8	1.40	31.3	
No,6	8.589				2.8	2.80	24.0	
No,6　＋　25.000	25.000				2.7	2.75	68.8	
No,7	25.000				2.3	2.50	62.5	
ＳＰ,　3	4.249				2.2	2.25	9.6	
No,7　＋　25.000	20.751				2.0	2.10	43.6	
No,8	25.000				1.9	1.95	48.8	
ＥＣ,　3	17.086				1.5	1.70	29.0	
No,8　＋　29.000	11.914				0.6	1.05	12.5	
No,8　＋　33.000	4.000				2.3	1.45	5.8	
No,9	17.000	4.1	2.05	34.9		1.15	19.6	
No,9　＋　25.000	25.000		2.05	51.3	2.3	1.15	28.8	
No,10	25.000				2.7	2.50	62.5	
No,10　＋　16.000	16.000	2.3	1.15	18.4	1.1	1.90	30.4	
No,11	34.000		1.15	39.1	2.6	1.85	62.9	
ＢＣ,　4	24.797				2.8	2.70	67.0	
No,12	25.203				3.0	2.90	73.1	
No,12　＋　1.172	1.172				3.0	3.00	3.5	
No,13	48.828				2.7	2.85	139.2	
ＳＰ,　4	15.008	3.1	1.55	23.3		1.35	20.3	
No,13　＋　23.000	7.992	4.3	3.70	29.6				
No,14	27.000	2.5	3.40	91.8	1.3	0.65	17.6	
No,15	50.000	3.4	2.95	147.5		0.65	32.5	
合　計	575.500			460.2			1120.5	

堤外側道土量計算書（2）

測　点	距　離 (m)	切　土 断面積 (m2)	切　土 平均断面積 (m2)	切　土 土　量 (m3)	盛　土 断面積 (m2)	盛　土 平均断面積 (m2)	盛　土 土　量 (m3)	摘　要
No,3　＋　24.500		0.3						
ＳＰ,　2	13.447		0.15	2.0	0.5	0.25	3.4	
No,4	12.053				0.3	0.40	4.8	
No,4　＋　2.030	2.030				0.3	0.30	0.6	
No,4　＋　17.600	15.570				0.2	0.25	3.9	
No,5	32.400				0.2	0.20	6.5	
ＥＣ,　2	19.055	0.2	0.10	1.9		0.10	1.9	
ＢＣ,　3	22.356		0.10	2.2	0.3	0.15	3.4	
No,6	8.589				0.4	0.35	3.0	
No,6　＋　25.000	25.000				0.6	0.50	12.5	
No,7	25.000				1.2	0.90	22.5	
ＳＰ,　3	4.249				1.2	1.20	5.1	
No,7　＋　25.000	20.751				1.5	1.35	28.0	
No,8	25.000				1.6	1.55	38.8	
ＥＣ,　3	17.086				1.5	1.55	26.5	
No,8　＋　29.000	11.914				2.2	1.85	22.0	
No,8　＋　33.000	4.000				1.3	1.75	7.0	
No,9	17.000	1.2	0.60	10.2		0.65	11.1	
No,9　＋　25.000	25.000		0.60	15.0	1.2	0.60	15.0	
No,10	25.000				0.8	1.00	25.0	
No,10　＋　16.000	16.000	0.2	0.10	1.6		0.40	6.4	
No,11	34.000		0.10	3.4	0.9	0.45	15.3	
ＢＣ,　4	24.797				2.8	1.85	45.9	
No,12	25.203				0.1	1.45	36.5	
No,12　＋　1.172	1.172				0.1	0.10	0.1	
No,13	48.828				0.1	0.10	4.9	
ＳＰ,　4	15.008	0.2	0.10	1.5		0.05	0.8	
No,13　＋　23.000	7.992	1.7	0.95	7.6				
No,14	27.000	0.5	1.10	29.7	0.2	0.10	2.7	
No,15	50.000	0.3	0.40	20.0		0.10	5.0	
合　計	575.500			95.1			358.6	

堤外側道土量計算書（３）

測　　点	距　　離 (m)	土羽整形土量 断面積 (m2)	平均断面積 (m2)	土　　量 (m3)	断面積 (m2)	平均断面積 (m2)	土　　量 (m3)	摘　　要
No,3　＋　24.500								
ＳＰ,　　2	13.447	0.1	0.05	0.7				
No,4	12.053	0.1	0.10	1.2				
No,4　＋　2.030	2.030	0.1	0.10	0.2				
No,4　＋　17.600	15.570	0.1	0.10	1.6				
No,5	32.400	0.1	0.10	3.2				
ＥＣ,　　2	19.055		0.05	1.0				
ＢＣ,　　3	22.356	0.1	0.05	1.1				
No,6	8.589	0.1	0.10	0.9				
No,6　＋　25.000	25.000	0.1	0.10	2.5				
No,7	25.000	0.2	0.15	3.8				
ＳＰ,　　3	4.249	0.2	0.20	0.8				
No,7　＋　25.000	20.751	0.3	0.25	5.2				
No,8	25.000	0.4	0.35	8.8				
ＥＣ,　　3	17.086	0.5	0.45	7.7				
No,8　＋　29.000	11.914	0.9	0.70	8.3				
No,8　＋　33.000	4.000	0.3	0.60	2.4				
No,9	17.000		0.15	2.6				
No,9　＋　25.000	25.000	0.2	0.10	2.5				
No,10	25.000	0.1	0.15	3.8				
No,10　＋　16.000	16.000	0.1	0.10	1.6				
No,11	34.000	0.2	0.15	5.1				
ＢＣ,　　4	24.797	0.1	0.15	3.7				
No,12	25.203	0.1	0.10	2.5				
No,12　＋　1.172	1.172	0.1	0.10	0.1				
No,13	48.828	0.1	0.10	4.9				
ＳＰ,　　4	15.008		0.05	0.8				
No,13　＋　23.000	7.992							
No,14	27.000							
No,15	50.000							
合　　計	575.500			77.0				

堤外側道土量計算書（4）

測　点	距　離 (m)	切土整形 延長 (m)	切土整形 平均延長 (m)	切土整形 面積 (m2)	土羽整形 延長 (m)	土羽整形 平均延長 (m)	土羽整形 面積 (m2)	摘　要
No,3 ＋ 24.500								
ＳＰ，　2	13.447				0.4	0.20	2.7	
No,4	12.053				0.2	0.30	3.6	
No,4 ＋ 2.030	2.030				0.2	0.20	0.4	
No,4 ＋ 17.600	15.570				0.1	0.15	2.3	
No,5	32.400				0.1	0.10	3.2	
ＥＣ，　2	19.055	0.2	0.10	1.9		0.05	1.0	
ＢＣ，　3	22.356		0.10	2.2	0.2	0.10	2.2	
No,6	8.589				0.2	0.20	1.7	
No,6 ＋ 25.000	25.000				0.4	0.30	7.5	
No,7	25.000				1.0	0.70	17.5	
ＳＰ，　3	4.249				1.0	1.00	4.2	
No,7 ＋ 25.000	20.751				1.4	1.20	24.9	
No,8	25.000				1.5	1.45	36.3	
ＥＣ，　3	17.086				2.0	1.75	29.9	
No,8 ＋ 29.000	11.914				3.1	2.55	30.4	
No,8 ＋ 33.000	4.000				1.2	2.15	8.6	
No,9	17.000	1.3	0.65	11.1		0.60	10.2	
No,9 ＋ 25.000	25.000		0.65	16.3	1.0	0.50	12.5	
No,10	25.000				0.6	0.80	20.0	
No,10 ＋ 16.000	16.000				0.1	0.35	5.6	
No,11	34.000				0.8	0.45	15.3	
ＢＣ，　4	24.797				0.4	0.60	14.9	
No,12	25.203				0.2	0.30	7.6	
No,12 ＋ 1.172	1.172				0.2	0.20	0.2	
No,13	48.828				0.1	0.15	7.3	
ＳＰ，　4	15.008	0.2	0.10	1.5		0.05	0.8	
No,13 ＋ 23.000	7.992	1.6	0.90	7.2				
No,14	27.000	1.3	1.45	39.2				
No,15	50.000	0.4	0.85	42.5				
合　計	575.500			121.9			270.8	

2，砕石舗装工

標準部断面図

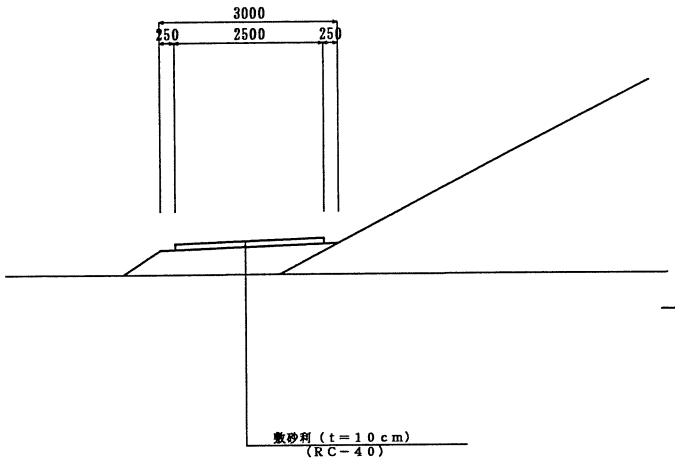

すりつけ部平面図

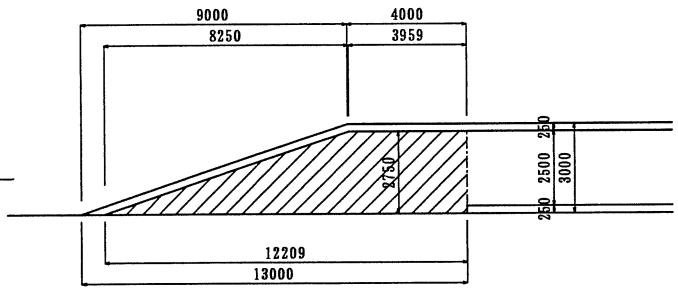

1）、砕石

t=100mm

堤内側（川裏側）

・ 標準部　　No,7+10.200～No,10+18.000

延長L＝　157.800　m　　舗装幅＝　　2.500　m

A＝　　2.500　×　157.800　　＝　394.50　m2

堤外側（川表側）

・ 標準部　　No,3+24.500～No,10+18.000

延長L＝　343.500　m　　舗装幅＝　　2.500　m

A＝　　2.500　×　343.500　　＝　858.75　m2

・ 標準部　　No,10+31.000～No,15

延長L＝　219.000　m　　舗装幅＝　　2.500　m

A＝　　2.500　×　219.000　　＝　547.50　m2

・ すりつけ部　　No,10+18.000～No,10+27.000

延長L＝　8.250　m　　舗装幅＝　　2.750　m

A＝　1/2　×　2.750　×　8.250　　＝　11.34　m2

・ すりつけ部　　No,10+27.000～No,10+31.000

延長L＝　3.959　m　　舗装幅＝　　2.750　m

A＝　　2.750　×　3.959　　＝　10.89　m2

計　1428.48　m2

§７，坂路工数量計算

坂　路　工　数　量　集　計　表

工　種	種　　別	細　　別	規　　格	単　位	堤　内 (川裏)	堤　外 (川表)	合　計	摘　　要
坂路工	表土剥取工			m2	835.9	936.4	1772.3	
	切　土　工	切　土		m3	63.0	－	63.0	
	盛　土　工	盛　土		m3	1744.8	2016.4	3761.2	
		土羽整形土量		m3	460.3	547.9	1008.2	
	整形仕上げ工	切土整形		m2	37.3	11.7	49.0	
		土羽整形		m2	1605.00	1907.70	3512.70	
	駒止め工	舗装止工	180/210×300×600	m	162.88	152.99	315.87	
	ｱｽﾌｧﾙﾄ舗装工	表　層	再生蜜粒度As (13)　t=4cm	m2	730.06	723.89	1453.95	
		路　盤	再生骨材RC-40 t=15cm	m2	775.82	754.69	1530.51	

1，土工

堤内（川裏）側数量計算

1）、表土剥取工

（1），表土剥取

切土部	A＝	256.3	m2	（土量計算１より）
盛土部	A＝	579.6	m2	（土量計算１より）
	計	835.9	m2	

剥取体積		A	×	t			
切土部	V＝	256.3	×	0.300	＝	76.9	m3
盛土部	V＝	579.6	×	0.300	＝	173.9	m3

2）、切土工

（1），切土

Ｖ１＝	139.9	m3	（土量計算１より）
Ｖ２＝	-76.9	m3	（表土剥取分控除）
計	63.0	m3	

3）、盛土工

（1），盛土

Ｖ１＝	1570.9	m3	（土量計算２より）
Ｖ２＝	173.9	m3	（表土剥取分追加）
計	1744.8	m3	

（2），土羽整形土量

Ｖ＝　460.3　m3　（土量計算３より）

4），整形仕上げ工

（1），切土整形

Ａ＝　37.3　m2　（土量計算４より）

（2），土羽整形

Ａ＝　1605.0　m2　（土量計算４より）

堤内側道土量計算書（1）

測　点	距　離 (m)	表土剥取（切土） 延長 (m)	平均延長 (m)	面積 (m2)	表土剥取（盛土） 延長 (m)	平均延長 (m)	面積 (m2)	摘　要
No,2 ＋ 20.000		4.9						
No,2 ＋ 25.000	5.000	4.9	4.90	24.5				
No,3	25.000	6.3	5.60	140.0				
No,3 ＋ 13.000	13.000		3.15	41.0	3.8	1.90	24.7	
ＳＰ, 2	24.947				4.5	4.15	103.5	
No,4	12.053				4.0	4.25	51.2	
No,4 ＋ 2.030	2.030				4.0	4.00	8.1	
No,4 ＋ 12.250	10.000				4.0	4.00	40.0	
No,4 ＋ 17.600	5.350				2.4	3.20	17.1	
No,4 ＋ 25.260	7.165					1.20	8.6	
No,10 ＋ 18.000		3.5	1.75					
No,10 ＋ 31.000	5.000	3.5	3.50	17.5				
No,11	19.000		1.75	33.3	4.1	2.05	39.0	
ＢＣ, 4	24.797				4.4	4.25	105.4	
No,12	25.203				4.2	4.30	108.4	
No,12 ＋ 1.172	1.172				4.2	4.20	4.9	
No,12 ＋ 11.172	10.000				4.2	4.20	42.0	
No,12 ＋ 23.907	12.735					2.10	26.7	
合　計	202.452			256.3			579.6	

堤内側道土量計算書（2）

測　点	距　離 (m)	切　土 断面積 (m2)	切　土 平均断面積 (m2)	切　土 土　量 (m3)	盛　土 断面積 (m2)	盛　土 平均断面積 (m2)	盛　土 土　量 (m3)	摘　要
No,2　＋　20.000		0.9						
No,2　＋　25.000	5.000	0.9	0.90	4.5				
No,3	25.000	6.3	3.60	90.0				
No,3　＋　13.000	13.000		3.15	41.0	4.0	2.00	26.0	
ＳＰ,　2	24.947				12.7	8.35	208.3	
No,4	12.053				16.4	14.55	175.4	
No,4　＋　2.030	2.030				16.6	16.50	33.5	
No,4　＋　12.250	10.000				16.6	16.60	166.0	
No,4　＋　17.600	5.350				8.5	12.55	67.1	
No,4　＋　25.260	7.165					4.25	30.5	
No,10　＋　18.000		0.3	0.15					
No,10　＋　31.000	5.000	0.3	0.30	1.5				
No,11	19.000		0.15	2.9	5.8	2.90	55.1	
ＢＣ,　4	24.797				10.3	8.05	199.6	
No,12	25.203				15.8	13.05	328.9	
No,12　＋　1.172	1.172				16.0	15.90	18.6	
No,12　＋　11.172	10.000				16.0	16.00	160.0	
No,12　＋　23.907	12.735					8.00	101.9	
合　計	202.452			139.9			1570.9	

堤内側道土量計算書（3）

測　点	距　離 (m)	土羽整形土量 断面積 (m2)	平均断面積 (m2)	土　量 (m3)	断面積 (m2)	平均断面積 (m2)	土　量 (m3)	摘　要
No,2　＋　20.000								
No,2　＋　25.000	5.000							
No,3	25.000							
No,3　＋　13.000	13.000	0.8	0.40	5.2				
ＳＰ,　2	24.947	3.3	2.05	51.1				
No,4	12.053	4.3	3.80	45.8				
No,4　＋　2.030	2.030	4.4	4.35	8.8				
No,4　＋　12.250	10.000	4.4	4.40	44.0				
No,4　＋　17.600	5.350	4.5	4.45	23.8				
No,4　＋　25.260	7.165	4.5	4.50	32.2				
			2.25					
No,10　＋　18.000								
No,10　＋　31.000	5.000							
No,11	19.000	1.3	0.65	12.4				
ＢＣ,　4	24.797	2.7	2.00	49.6				
No,12	25.203	4.2	3.45	87.0				
No,12　＋　1.172	1.172	4.2	4.20	4.9				
No,12　＋　11.172	10.000	4.2	4.20	42.0				
No,12　＋　23.907	12.735	4.2	4.20	53.5				
			2.10					
合　計	202.452			460.3				

堤内側道土量計算書（4）

測　点	距　離 (m)	切土整形 延長 (m)	切土整形 平均延長 (m)	切土整形 面積 (m2)	土羽整形 延長 (m)	土羽整形 平均延長 (m)	土羽整形 面積 (m2)	摘　要
No,2 ＋ 20.000		0.3						
No,2 ＋ 25.000	5.000	0.3	0.30	1.5				
No,3	25.000	1.3	0.80	20.0				
No,3 ＋ 13.000	13.000		0.65	8.5	3.2	1.60	20.8	
ＳＰ，　２	24.947				11.5	7.35	183.4	
No,4	12.053				14.6	13.05	157.3	
No,4 ＋ 2.030	2.030				15.0	14.80	30.0	
No,4 ＋ 12.250	10.000				15.0	15.00	150.0	
No,4 ＋ 17.600	5.350				15.2	15.10	80.8	
No,4 ＋ 25.260	7.165				15.2	15.20	108.9	
						7.60		
No,10 ＋ 18.000		0.5	0.25					
No,10 ＋ 31.000	5.000	0.5	0.50	2.5				
No,11	19.000		0.25	4.8	4.9	2.45	46.6	
ＢＣ，　４	24.797				9.5	7.20	178.5	
No,12	25.203				14.3	11.90	299.9	
No,12 ＋ 1.172	1.172				14.6	14.45	16.9	
No,12 ＋ 11.172	10.000				14.6	14.60	146.0	
No,12 ＋ 23.907	12.735				14.6	14.60	185.9	
						7.30		
合　　計	202.452			37.3			1605.0	

堤外（川表）側数量計算

1）、表土剥取工

（1），表土剥取

切土部	A＝	158.4	m2	（土量計算１より）
盛土部	A＝	778.0	m2	（土量計算１より）
	計	936.4	m2	

剥取体積		A	×	t			
切土部	V＝	158.4	×	0.300	＝	47.5	m3
盛土部	V＝	778.0	×	0.300	＝	233.4	m3

2）、切土工

（1），切土

	V１＝	36.6	m3	（土量計算１より）
	V２＝	-47.5	m3	（表土剥取分控除）
	計	-10.9	m3	

3）、盛土工

（1），盛土

	V１＝	1772.1	m3	（土量計算２より）
	V２＝	233.4	m3	（表土剥取分追加）
	V３＝	10.9	m3	（上記切土不足分追加）
	計	2016.4	m3	

（2），土羽整形土量

V＝　547.9　m3　（土量計算３より）

4），整形仕上げ工

（1），切土整形

A＝　11.7　m2　（土量計算４より）

（2），土羽整形

A＝　1907.7　m2　（土量計算４より）

堤外側道土量計算書（1）

測　点	距　離 (m)	表土剥取（切土） 延長 (m)	平均延長 (m)	面積 (m2)	表土剥取（盛土） 延長 (m)	平均延長 (m)	面積 (m2)	摘　要
No,3		6.9						
No,3 + 5.000	5.000	6.9	6.90	34.5				
No,3 + 13.000	8.000	2.7	4.80	38.4	3.9	1.95	15.6	
ＳＰ, 2	24.947		1.35	33.7	5.1	4.50	112.3	
No,4	12.053				4.5	4.80	57.9	
No,4 + 2.030	2.030				4.5	4.50	9.1	
No,4 + 17.600	15.570				4.2	4.35	67.7	
No,4 + 27.600	10.000				4.2	4.20	42.0	
No,4 + 48.825	21.225					2.10	44.6	
No,10 + 18.000		2.3	1.15					
No,10 + 31.000	13.000	2.3	2.30	29.9				
No,11	19.000		1.15	21.9	6.7	3.35	63.7	
ＢＣ, 4	24.797				4.6	5.65	140.1	
No,12	25.203				4.3	4.45	112.2	
No,12 + 1.172	1.172				5.2	4.75	5.6	
No,12 + 11.172	10.000				5.2	5.20	52.0	
No,12 + 32.397	21.225					2.60	55.2	
合　計	213.222			158.4			778.0	

堤外側道土量計算書（2）

測　点	距　離 (m)	切　土 断面積 (m2)	切　土 平均断面積 (m2)	切　土 土　量 (m3)	盛　土 断面積 (m2)	盛　土 平均断面積 (m2)	盛　土 土　量 (m3)	摘　要
No,3		3.2						
No,3 + 5.000	5.000	3.2	3.20	16.0				
No,3 + 13.000	8.000	0.2	1.70	13.6	0.4	0.20	1.6	
ＳＰ, 2	24.947		0.10	2.5	11.4	5.90	147.2	
No,4	12.053				13.9	12.65	152.5	
No,4 + 2.030	2.030				14.4	14.15	28.7	
No,4 + 17.600	15.570				17.4	15.90	247.6	
No,4 + 27.600	10.000				17.4	17.40	174.0	
No,4 + 48.825	21.225					8.70	184.7	
No,10 + 18.000		0.2	0.10					
No,10 + 31.000	13.000	0.2	0.20	2.6				
No,11	19.000		0.10	1.9	4.2	2.10	39.9	
ＢＣ, 4	24.797				9.5	6.85	169.9	
No,12	25.203				14.6	12.05	303.7	
No,12 + 1.172	1.172				14.8	14.70	17.2	
No,12 + 11.172	10.000				14.8	14.80	148.0	
No,12 + 32.397	21.225					7.40	157.1	
合　計	213.222			36.6			1772.1	

堤外側道土量計算書（３）

測　　点	距　　離 (m)	土羽整形土量 断面積 (m2)	平均断面積 (m2)	土　　量 (m3)	断面積 (m2)	平均断面積 (m2)	土　　量 (m3)	摘　　要
No,3								
No,3　+　5.000	5.000							
No,3　+　13.000	8.000	0.2	0.10	0.8				
ＳＰ,　　２	24.947	2.9	1.55	38.7				
No,4	12.053	3.6	3.25	39.2				
No,4　+　2.030	2.030	3.7	3.65	7.4				
No,4　+　17.600	15.570	4.6	4.15	64.6				
No,4　+　27.600	10.000	4.6	4.60	46.0				
No,4　+　48.825	21.225	4.6	4.60	97.6				
			2.30					
No,10　+　18.000								
No,10　+　31.000	13.000							
No,11	19.000	0.8	0.40	7.6				
ＢＣ,　　４	24.797	2.3	1.55	38.4				
No,12	25.203	3.9	3.10	78.1				
No,12　+　1.172	1.172	4.0	3.95	4.6				
No,12　+　11.172	10.000	4.0	4.00	40.0				
No,12　+　32.397	21.225	4.0	4.00	84.9				
			2.00					
合　　計	213.222			547.9				

堤外側道土量計算書（4）

測　点	距　離 (m)	切土整形 延長 (m)	切土整形 平均延長 (m)	切土整形 面積 (m2)	土羽整形 延長 (m)	土羽整形 平均延長 (m)	土羽整形 面積 (m2)	摘　要
No,3		0.3						
No,3 + 5.000	5.000	0.3	0.30	1.5				
No,3 + 13.000	8.000		0.15	1.2	1.4	0.70	5.6	
ＳＰ，　２	24.947				10.1	5.75	143.4	
No,4	12.053				12.4	11.25	135.6	
No,4 + 2.030	2.030				12.8	12.60	25.6	
No,4 + 17.600	15.570				15.7	14.25	221.9	
No,4 + 27.600	10.000				15.7	15.70	157.0	
No,4 + 48.825	21.225				15.7	15.70	333.2	
						7.85		
No,10 + 18.000		0.4	0.20		0.1	0.05		
No,10 + 31.000	13.000	0.4	0.40	5.2	0.1	0.10	1.3	
No,11	19.000		0.20	3.8	3.2	1.65	31.4	
ＢＣ，　４	24.797				8.2	5.70	141.3	
No,12	25.203				13.3	10.75	270.9	
No,12 + 1.172	1.172				13.6	13.45	15.8	
No,12 + 11.172	10.000				13.6	13.60	136.0	
No,12 + 32.397	21.225				13.6	13.60	288.7	
						6.80		
合　　計	213.222			11.7			1907.7	

2，アスファルト舗装工

坂路断面図　S=1:50

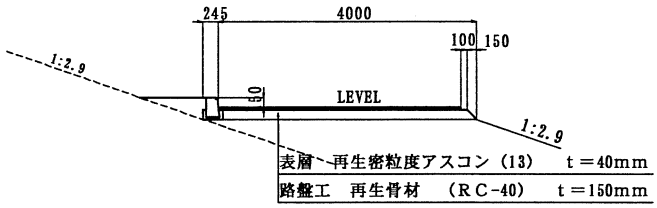

すりつけ部平面図

川表側

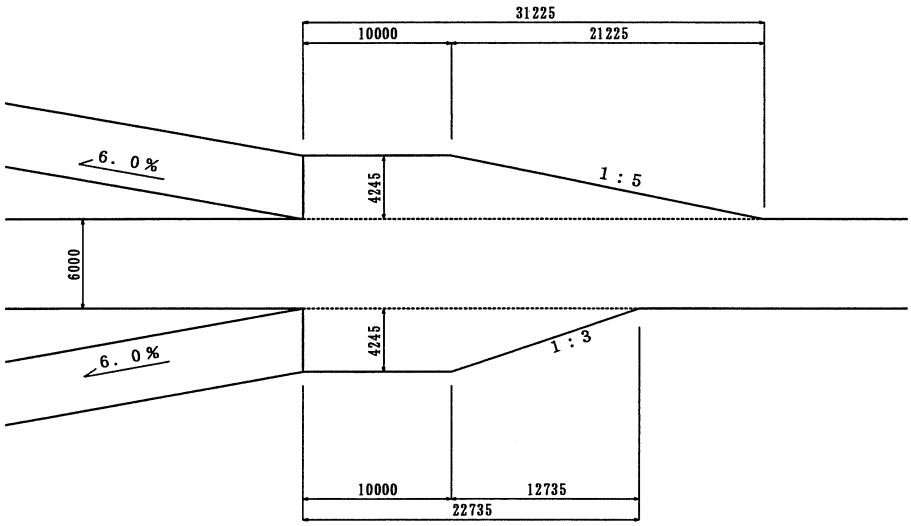

川裏側

1）、表層

再生蜜粒度As（13）　t=4cm

堤内側（川裏側）

・標準部　No,2+20.000～No,4+2.030

延長L＝　79.712　m　舗装幅＝　3.750　m

A＝　3.750　×　79.712　＝　298.92　m2

・すりつけ部　No,4+2.030～No,4+25.260

延長L＝　10.000　m　舗装幅＝　3.995　m

A＝　3.995　×　10.000　＝　39.95　m2

延長L＝　12.735　m　舗装幅＝　3.995　m

A＝　1/2×　3.995　×　12.735　＝　25.44　m2

・標準部　No,10+18.000～No,12+1.172

延長L＝　83.172　m　舗装幅＝　3.750　m

A＝　3.750　×　83.172　＝　311.90　m2

・すりつけ部　No,12+1.172～No,12+23.907

延長L＝　10.000　m　舗装幅＝　3.290　m

A＝　3.290　×　10.000　＝　32.90　m2

延長L＝　12.735　m　舗装幅＝　3.290　m

A＝　1/2×　3.290　×　12.735　＝　20.95　m2

計　730.06　m2

２）、路盤

再生蜜粒度As（13）　t=4cm

堤内側（川裏側）

・標準部　No,2+20.000～No,4+2.030

延長L＝　79.712　m

舗装幅＝ 1/2×（　4.000　＋　3.850　）＝　3.925　m

A＝　3.925　×　79.712　＝　312.87　m2

・すりつけ部　No,4+2.030～No,4+25.260

延長L＝　10.000　m

舗装幅＝ 1/2×（　4.245　＋　4.095　）＝　4.170　m

A＝　4.170　×　10.000　＝　41.70　m2

延長L＝　12.735　m

舗装幅＝ 1/2×（　4.245　＋　4.095　）＝　4.170　m

A＝　1/2×　4.170　×　12.735　＝　26.55　m2

・標準部　No,10+18.000～No,12+1.172

延長L＝　83.172　m

舗装幅＝ 1/2×（　4.000　＋　3.850　）＝　3.925　m

A＝　3.925　×　83.172　＝　326.45　m2

・すりつけ部　No,12+1.172～No,12+23.907

延長L＝　10.000　m

舗装幅＝ 1/2×（　4.245　＋　4.095　）＝　4.170　m

A＝　4.170　×　10.000　＝　41.70　m2

延長L＝　12.735　m

舗装幅＝ 1/2×（　4.245　＋　4.095　）＝　4.170　m

A＝　1/2×　4.170　×　12.735　＝　26.55　m2

計　775.82　m2

3，駒止め工

1），舗装止工

堤内側（川裏側）

延長L1＝	No,2+20.000～No,4+2.030	＝	79.712	m
延長L2＝	No,10+18.000～No,12+1.172	＝	83.172	m
		計	162.88	m

堤外側（川表側）

延長L1＝	No,3～No,4+17.600	＝	69.819	m
	No,10+18.000～No,12+1.172	＝	83.172	m
		計	152.99	m

舗装止工延長１０．０m当り数量計算

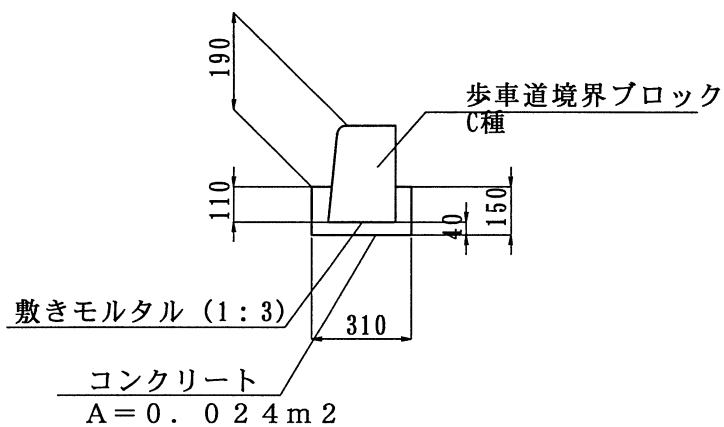

種　別	算　式	数　量
歩車道境界ﾌﾞﾛｯｸ 180/210×300×600	10.000 ／ 0.600	16.667 個／10.0m
コンクリート (BB182B)	0.024 × 10.000	0.240 m3／10.0m
モルタル	0.210 × 0.010 × 10.000	0.021 m3／10.0m

堤外側（川表側）

・ 標準部　　No,3～No,4+17.600

延長L＝　69.819　m　　舗装幅＝　3.750　m

A＝　3.750　×　69.819　＝　261.82　m2

・ すりつけ部　　No,4+17.600～No,4+48.825

延長L＝　10.000　m　　舗装幅＝　3.995　m

A＝　3.995　×　10.000　＝　39.95　m2

延長L＝　21.225　m　　舗装幅＝　3.995　m

A＝　1/2×　3.995　×　21.225　＝　42.40　m2

・ 標準部　　No,10+18.000～No,12+1.172

延長L＝　83.172　m　　舗装幅＝　3.750　m

A＝　3.750　×　83.172　＝　311.90　m2

・ すりつけ部　　No,12+1.172～No,12+32.397

延長L＝　10.000　m　　舗装幅＝　3.290　m

A＝　3.290　×　10.000　＝　32.90　m2

延長L＝　21.225　m　　舗装幅＝　3.290　m

A＝　1/2×　3.290　×　21.225　＝　34.92　m2

計　723.89　m2

堤外側（川表側）

・標準部　No,3～No,4+17.600

延長L＝　69.819　m

舗装幅＝ 1/2×（　4.000　＋　3.850　）＝　3.925　m

A＝　3.925　×　69.819　＝　274.04　m2

・すりつけ部　No,4+17.600～No,4+48.825

延長L＝　10.000　m

舗装幅＝ 1/2×（　4.245　＋　4.095　）＝　4.170　m

A＝　4.170　×　10.000　＝　41.70　m2

延長L＝　12.735　m

舗装幅＝ 1/2×（　4.245　＋　4.095　）＝　4.170　m

A＝　1/2×　4.170　×　12.735　＝　26.55　m2

・標準部　No,10+18.000～No,12+1.172

延長L＝　83.172　m

舗装幅＝ 1/2×（　4.000　＋　3.850　）＝　3.925　m

A＝　3.925　×　83.172　＝　326.45　m2

・すりつけ部　No,12+1.172～No,12+32.397

延長L＝　10.000　m

舗装幅＝ 1/2×（　4.245　＋　4.095　）＝　4.170　m

A＝　4.170　×　10.000　＝　41.70　m2

延長L＝　21.225　m

舗装幅＝ 1/2×（　4.245　＋　4.095　）＝　4.170　m

A＝　1/2×　4.170　×　21.225　＝　44.25　m2

計　754.69　m2

第2-1案　体系ツリー数量集計表

レベル１（工事区分）　築堤・護岸　　レベル２（工種）　河川土工

レベル3(種別)	レベル4(細別)	レベル5(規格)	積算用単位	数量計算用単位	数量区分			合計	若宮戸		内訳数量表別紙	備考
表土剥取工			m2	m2								
	表土剥取	(t=300mm)	m2	m2	合計			6932.4	6932.4	0.0		
					築堤		砂・砂質土	4314.3	4314.3			
					坂路		砂・砂質土	1592.8	1592.8			
					付帯道路		砂・砂質土	1025.3	1025.3			
								0.0				
切土工			m3	m3								
	切土		m3	m3	合計			158.5	158.5	0.0		
					坂路		砂・砂質土	158.5	158.5			
								0.0				
盛土工			m3	m3								
	採取土盛土		m3	m3	合計			19809.5	19809.5	0.0		
					築堤		砂・砂質土	17915.0	17915.0			
					坂路		砂・砂質土	907.4	907.4			
					付帯道路		砂・砂質土	987.1	987.1			
								0.0				
	土羽整形土量		m3	m3	合計			3054.4	3054.4	0.0		
					築堤A(川表)		砂・砂質土	1208.5	1208.5			
					築堤B(川裏)		砂・砂質土	1499.8	1499.8			
					坂路		砂・砂質土	226.2	226.2			
					付帯道路		砂・砂質土	119.9	119.9			
								0.0				
整形仕上げ工			式	m2								
	土羽整形		m2	m2	合計			11,312.4	11,312.4	0.0		
					築堤A(川表)		砂・砂質土	4,464.8	4,464.8			
					築堤B(川裏)		砂・砂質土	5510.4	5,510.4			
					坂路		砂・砂質土	903.7	903.7			
								433.5	433.5			
								0.0				
	法面整形(切土部)		m2	m2	合計			102.7	102.7	0.0		
					坂路			102.7	102.7			
								0.0				

レベル１（工事区分）　築堤・護岸　　レベル２（工種）　舗装工

レベル3(種別)	レベル4(細別)	レベル5(規格)	積算用単位	数量計算用単位	数量区分			合計	若宮戸		内訳数量表別紙	備考
アスファルト舗装工			式	m2								
	表層	再生密粒度As(13) t=4cm	m2	m2	合計			680.4	680.4	0.0		
					坂路			680.4	680.4			
								0.0				
	路盤	再生骨材RC-40 t=15cm	m2	m2	合計			711.7	711.7	0.0		
					坂路			711.7	711.7			
								0.0				
敷砂利工			式	m2								
	敷砂利	t=100mm	m2	m2	合計			427.5	427.5	0.0		
					付帯道路			427.5	427.5			
								0.0				

レベル１（工事区分）　築堤・護岸　　レベル２（工種）　法覆護岸工

レベル3(種別)	レベル4(細別)	レベル5(規格)	積算用単位	数量計算用単位	数量区分			合計	若宮戸		内訳数量表別紙	備考
植生工			式	m2								
	総芝	【芝規格、肥料有無】	m2	m2	合計			4,775.2	4,775.2	0.0		
					【施工箇所】			4,775.2	4,775.2			
	ワラ芝	【芝規格、肥料有無】	m2	m2	合計			6,324.2	6,324.2	0.0		
					【施工箇所】			6,324.2	6,324.2			

レベル１（工事区分）　築堤・護岸　　レベル２（工種）　坂路工

レベル3(種別)	レベル4(細別)	レベル5(規格)	積算用単位	数量計算用単位	数量区分	合計	若宮戸		内訳数量表別紙	備考
駒止め工			式	m						
	境界ブロック	180/210×300×600	m	m	合計	142.1	142.1	0.0		
						142.1	142.1		1－1	

1－1 駒止め工 数量表

ﾀｲﾌﾟ:180/210×300×600

10.0 m当り

項目	規格	数量区分			単位	数量		備考
						全体	1m当り	
ｺﾝｸﾘｰﾄ	18N/mm2				m3	0.2	0.0	
境界ﾌﾞﾛｯｸ	180/210×300×600				個	16.7	1.7	
モルタル	1:3				m3	0.02	0.0	

第2-1案　数量計算書

§１，数量総括表

築堤護岸工数量総括表

工種	種別	細別	規格	単位	数量	摘要
築堤土工	表土剥取工			m2	4314.3	
	盛土工	堤体盛土		m3	17915.0	
		土羽整形土量	A	m3	1208.5	
		t=300	B	m3	1499.8	
	整形仕上げ工	土羽整形	A	m2	4464.8	
			B	m2	5510.4	
法覆護岸工	植生工	総芝		m2	4775.2	
		ワラ芝		m	6324.2	
付帯道路工	表土剥取工			m2	1025.3	
	盛土工	盛土		m3	987.1	
		土羽整形土量		m3	119.9	
	整形仕上げ工	土羽整形		m2	433.5	
	砕石舗装工	砕石	t=100	m2	427.49	
坂路工	表土剥取工			m2	1592.8	
	切土工	切土		m3	158.5	
	盛土工	盛土		m3	907.4	
		土羽整形土量		m3	226.2	
	整形仕上げ工	切土整形		m2	102.7	
		土羽整形		m2	903.7	
	駒止め工	舗装止工	境界ﾌﾞﾛｯｸ180/210×300×600	m	142.09	
	ｱｽﾌｧﾙﾄ舗装工	表層	再生蜜粒度As（13） t=4cm	m2	680.43	
		路盤	再生骨材RC-40 t=15cm	m2	711.74	

§２，築堤土工数量計算

築　堤　土　工　数　量　集　計　表

工　種	種　別	細　別	規　格	単　位	数　量	摘　要
築堤土工	表土剥取工			m2	4314.3	
	盛　土　工	堤体盛土		m3	17915.0	
		土羽整形土量	A	m3	1208.5	
		t=300	B	m3	1499.8	
	整形仕上げ工	土羽整形	A	m2	4464.8	
			B	m2	5510.4	

築堤土工数量計算

1，表土剥取工

1），表土剥取

盛土部

A1＝	7272.6	m2	（土量計算１より）
A2＝	7108.5	m2	（土量計算２より）
計	14381.1	m2	

盛土剥取体積　　A　×　t

V＝　14381.1　×　0.300　＝　4314.3　m3

2、盛土工

（1），堤体盛土

V１＝	6722.0	m3	（土量計算１より）
V２＝	6878.7	m3	（土量計算２より）
V３＝	4314.3	m3	（表土剥取分追加）
計	17915.0	m3	

（2），土羽整形土量

A（川表）	V１＝	587.1	m3	（土量計算３より）
	V２＝	621.4	m3	（土量計算４より）
	計	1208.5	m3	
B（川裏）	V１＝	725.8	m3	（土量計算５より）
	V２＝	774.0	m3	（土量計算６より）
	計	1499.8	m3	

3，整形仕上げ工

1），土羽面整形

A（川表）	A1＝	2152.3	m2	（土量計算３より）
	A2＝	2312.5	m2	（土量計算４より）
計		4464.8	m2	

B（川裏）	A1＝	2675.0	m2	（土量計算５より）
	A2＝	2835.4	m2	（土量計算６より）
計		5510.4	m2	

土 量 計 算 書(1)

測 点	距 離 (m)	表土剥取（盛土） 延長 (m)	平均延長 (m)	面積 (m2)	堤体盛土 断面積 (m2)	平均断面積 (m2)	土 量 (m3)	摘 要
No,0								
No,0 + 17.046	17.046							
ＢＣ, 1	14.643							
No,0 + 40.000	8.311							
No,1	10.000	7.2	3.60	36.0	1.6	0.80	8.0	
ＳＰ, 1	10.562	20.3	13.75	145.2	25.4	13.50	142.6	
ＥＣ, 1	28.872	34.3	27.30	788.2	33.9	29.65	856.1	
ＢＣ, 2	0.543	34.3	34.30	18.6	33.9	33.90	18.4	
No,2	10.023	31.1	32.70	327.8	39.9	36.90	369.8	
ＳＰ, 2	40.349	24.2	27.65	1115.6	38.2	39.05	1575.6	
No,3	9.651	19.5	21.85	210.9	29.2	33.70	325.2	
ＥＣ, 2	40.720	12.2	15.85	645.4	7.2	18.20	741.1	
No,4	9.280	8.3	10.25	95.1	2.7	4.95	45.9	
No,4 + 29.454	29.454	8.3	8.30	244.5	2.3	2.50	73.6	
No,5	20.546	15.3	11.80	242.4	2.7	2.50	51.4	
No,6	50.000	22.0	18.65	932.5	20.7	11.70	585.0	
ＢＣ, 3	44.657	19.9	20.95	935.6	22.4	21.55	962.4	
No,7	5.343	19.9	19.90	106.3	22.5	22.45	120.0	
ＳＰ, 3	17.960	10.9	15.40	276.6	1.8	12.15	218.2	
ＥＣ, 3	23.303	16.8	13.85	322.7	3.5	2.65	61.8	
No,7 + 46.250	4.987	14.0	15.40	76.8	7.5	5.50	27.4	
No,8	3.750	14.0	14.00	52.5	7.6	7.55	28.3	
ＢＣ, 4	4.146	13.1	13.55	56.2	8.3	7.95	33.0	
ＳＰ, 4	27.274	14.0	13.55	369.6	8.2	8.25	225.0	
No,9	18.580		7.00	130.1		4.10	76.2	
ＥＣ, 4	8.693							
No,9 + 36.700	28.007							
〃		19.2	9.60		23.6	11.80		
No,9 + 44.200	7.500	19.2	19.20	144.0	23.6	23.60	177.0	
〃			9.60			11.80		
No,10	5.800							
合 計	500.000			7272.6			6722.0	

土 量 計 算 書(2)

測 点	距 離 (m)	表土剥取 延長 (m)	表土剥取 平均延長 (m)	表土剥取 面積 (m2)	堤体盛土 断面積 (m2)	堤体盛土 平均断面積 (m2)	堤体盛土 土 量 (m3)	摘 要
No,10								
No,11	50.000	23.5	11.75	587.5	10.7	5.35	267.5	
ＢＣ, 5	32.860	18.7	21.10	693.3	12.4	11.55	379.5	
No,12	17.140	18.7	18.70	320.5	12.5	12.45	213.4	
No,12 + 45.276	45.276	16.6	17.65	799.1	14.5	13.50	611.2	
No,13	4.724	16.5	16.55	78.2	11.3	12.90	60.9	
ＳＰ, 5	0.326	14.4	15.45	5.0	11.3	11.30	3.7	
No,14	49.674	23.4	18.90	938.8	41.3	26.30	1306.4	
ＥＣ, 5	17.792	24.5	23.95	426.1	44.1	42.70	759.7	
No,15	32.208	23.3	23.90	769.8	26.1	35.10	1130.5	
No,16	50.000	6.9	15.10	755.0	0.8	13.45	672.5	
No,17	50.000	18.8	12.85	642.5	15.1	7.95	397.5	
No,18	50.000	18.9	18.85	942.5	21.2	18.15	907.5	
No,18 + 15.890	15.890		9.45	150.2		10.60	168.4	
合 計	415.890			7108.5			6878.7	

土 量 計 算 書(3)

測 点	距 離 (m)	土羽整形土量（A） 断面積 (m2)	平均断面積 (m2)	土 量 (m3)	土羽整形（A） 法延長 (m)	平均法延長 (m)	法面積 (m2)	摘 要
No,0								
No,0 + 17.046	17.046							
ＢＣ, 1	14.643							
No,0 + 40.000	8.311							
No,1	10.000	1.3	0.65	6.5	5.1	2.55	25.5	
ＳＰ, 1	10.562	3.4	2.35	24.8	12.0	8.55	90.3	
ＥＣ, 1	28.872	5.1	4.25	122.7	17.5	14.75	425.9	
ＢＣ, 2	0.543	5.1	5.10	2.8	17.5	17.50	9.5	
No,2	10.023	5.0	5.05	50.6	17.3	17.40	174.4	
ＳＰ, 2	40.349	2.8	3.90	157.4	9.6	13.45	542.7	
No,3	9.651	2.1	2.45	23.6	7.1	8.35	80.6	
ＥＣ, 2	40.720	0.1	1.10	44.8	0.7	3.90	158.8	
No,4	9.280		0.05	0.5		0.35	3.2	
No,4 + 0.120	0.120							
No,4 + 29.454	29.334							
No,4 + 31.354	1.900							
〃								
No,5	18.646	0.1	0.05	0.9	1.0	0.50	9.3	
No,6	50.000	0.5	0.30	15.0	2.6	1.80	90.0	
ＢＣ, 3	44.657	0.5	0.50	22.3	2.0	2.30	102.7	
No,7	5.343	0.5	0.50	2.7	2.0	2.00	10.7	
ＳＰ, 3	17.960	0.9	0.70	12.6	3.8	2.90	52.1	
ＥＣ, 3	23.303	1.4	1.15	26.8	4.7	4.25	99.0	
No,7 + 46.250	4.987	1.0	1.20	6.0	4.0	4.35	21.7	
No,8	3.750	1.0	1.00	3.8	4.0	4.00	15.0	
ＢＣ, 4	4.146	0.7	0.85	3.5	3.0	3.50	14.5	
ＳＰ, 4	27.274	1.6	1.15	31.4	6.0	4.50	122.7	
No,9	18.580		0.80	14.9		3.00	55.7	
ＥＣ, 4	8.693							
No,9 + 36.700	28.007							
〃		1.8	0.90		6.4	3.20		
No,9 + 44.200	7.500	1.8	1.80	13.5	6.4	6.40	48.0	
〃			0.90			3.20		
No,10	5.800							
合 計	500.000			587.1			2152.3	

土 量 計 算 書(4)

測 点	距 離 (m)	土羽整形土量（A） 断面積 (m2)	平均断面積 (m2)	土 量 (m3)	土羽整形（A） 法延長 (m)	平均法延長 (m)	法面積 (m2)	摘 要
No,10								
No,11	50.000	1.3	0.65	32.5	4.8	2.40	120.0	
ＢＣ, 5	32.860	1.2	1.25	41.1	4.7	4.75	156.1	
No,12	17.140	1.2	1.20	20.6	4.7	4.70	80.6	
No,12 ＋ 45.276	45.276	1.5	1.35	61.1	5.8	5.25	237.7	
No,13	4.724	1.6	1.55	7.3	5.8	5.80	27.4	
ＳＰ, 5	0.326	1.5	1.55	0.5	5.8	5.80	1.9	
No,14	49.674	1.6	1.55	77.0	5.9	5.85	290.6	
ＥＣ, 5	17.792	2.8	2.20	39.1	9.7	7.80	138.8	
No,15	32.208	3.4	3.10	99.8	12.0	10.85	349.5	
No,16	50.000	0.7	2.05	102.5	3.2	7.60	380.0	
No,17	50.000	0.8	0.75	37.5	3.2	3.20	160.0	
No,18	50.000	2.5	1.65	82.5	8.8	6.00	300.0	
No,18 ＋ 15.890	15.890		1.25	19.9		4.40	69.9	
合 計	415.890			621.4			2312.5	

土 量 計 算 書(5)

測 点	距 離 (m)	土羽整形土量（B） 断面積 (m2)	平均断面積 (m2)	土 量 (m3)	土羽整形（B） 法延長 (m)	平均法延長 (m)	法面積 (m2)	摘 要
No,0								
No,0 + 17.046	17.046							
BC, 1	14.643							
No,0 + 40.000	8.311							
No,1	10.000							
SP, 1	10.562	0.8	0.40	4.2	2.9	1.45	15.3	
EC, 1	28.872	3.3	2.05	59.2	11.4	7.15	206.4	
BC, 2	0.543	3.3	3.30	1.8	11.4	11.40	6.2	
No,2	10.023	2.5	2.90	29.1	8.7	10.05	100.7	
SP, 2	40.349	2.3	2.40	96.8	8.3	8.50	343.0	
No,3	9.651	1.8	2.05	19.8	6.5	7.40	71.4	
EC, 2	40.720		0.90	36.6		3.25	132.3	
No,3 + 42.180	1.460							
No,4	7.820							
No,4 + 14.915	14.915							
〃		0.2	0.10		1.1	0.55		
No,4 + 29.454	14.539	0.2	0.20	2.9	1.1	1.10	16.0	
No,5	20.546	2.5	1.35	27.7	10.1	5.60	115.1	
No,6	50.000	3.9	3.20	160.0	13.5	11.80	590.0	
BC, 3	44.657	3.4	3.65	163.0	12.2	12.85	573.8	
No,7	5.343	3.4	3.40	18.2	12.2	12.20	65.2	
SP, 3	17.960	0.1	1.75	31.4	1.2	6.70	120.3	
EC, 3	23.303	1.1	0.60	14.0	6.3	3.75	87.4	
No,7 + 46.250	4.987	1.2	1.15	5.7	4.4	5.35	26.7	
No,8	3.750	1.2	1.20	4.5	4.4	4.40	16.5	
BC, 4	4.146	1.2	1.20	5.0	4.4	4.40	18.2	
SP, 4	27.274	0.6	0.90	24.5	2.4	3.40	92.7	
No,9	18.580		0.30	5.6		1.20	22.3	
EC, 4	8.693							
No,9 + 36.700	28.007							
〃		2.1	1.05		7.4	3.70		
No,9 + 44.200	7.500	2.1	2.10	15.8	7.4	7.40	55.5	
〃			1.05			3.70		
No,10	5.800							
合 計	500.000			725.8			2675.0	

土 量 計 算 書(6)

測　点	距　離 (m)	土羽整形土量（B） 断面積 (m2)	平均断面積 (m2)	土　量 (m3)	土羽整形（B） 法延長 (m)	平均法延長 (m)	法面積 (m2)	摘　要
No,10								
No,11	50.000	3.5	1.75	87.5	13.0	6.50	325.0	
ＢＣ,　5	32.860	2.2	2.85	93.7	8.5	10.75	353.2	
No,12	17.140	2.2	2.20	37.7	8.5	8.50	145.7	
No,12 ＋ 45.276	45.276	1.5	1.85	83.8	5.4	6.95	314.7	
No,13	4.724	0.8	1.15	5.4	3.1	4.25	20.1	
ＳＰ,　5	0.326	0.8	0.80	0.3	3.1	3.10	1.0	
No,14	49.674	3.5	2.15	106.8	12.1	7.60	377.5	
ＥＣ,　5	17.792	2.8	3.15	56.0	9.8	10.95	194.8	
No,15	32.208	1.7	2.25	72.5	6.1	7.95	256.1	
No,16	50.000	0.1	0.90	45.0	0.7	3.40	170.0	
No,17	50.000	2.8	1.45	72.5	10.1	5.40	270.0	
No,18	50.000	1.3	2.05	102.5	4.7	7.40	370.0	
No,18 ＋ 15.890	15.890		0.65	10.3		2.35	37.3	
合　計	415.890			774.0			2835.4	

§３，法覆護岸工数量計算

法　覆　護　岸　工　数　量　集　計　表

工　種	種　別	細　別	規　格	単位	数　量	摘　要
法覆護岸工	植　生　工	総　芝		m2	4775.2	
		ワラ芝		m2	6324.2	

法覆護岸工数量計算

1、植生工

1）、総　芝

A1＝　2481.9　m2　（計算書１より）

A2＝　2312.5　m2　（計算書２より）

A3＝　-19.2　m2　（道路重複分控除:下記計算より）

計　　4775.2　m2

No,9+42.500道路重複控除分

芝長　　L＝　　6.400　m

道路幅　B＝　　3.000　m

控除面積

A＝　　6.400　×　3.000　＝　19.2　m2

2）、ワラ芝

A1＝　3511.0　m2　（計算書１より）

A2＝　2835.4　m2　（計算書２より）

A3＝　-22.2　m2　（道路重複分控除:下記計算より）

計　　6324.2　m2

No,9+42.500道路重複控除分

芝長　　L＝　　7.400　m

道路幅　B＝　　3.000　m

控除面積

A＝　　7.400　×　3.000　＝　22.2　m2

計　算　書 (1)

測　点	距　離 (m)	総　芝（川表） 芝延長 (m)	平均芝延長 (m)	芝面積 (m2)	ワラ芝（川裏） 芝延長 (m)	平均芝延長 (m)	法面積 (m2)	摘　要
No,0								
No,0 + 17.046	17.046							
ＢＣ, 1	14.643							
No,0 + 40.000	8.311							
No,1	10.000	5.1	2.55	25.5				
ＳＰ, 1	10.562	12.0	8.55	90.3	2.9	1.45	15.3	
ＥＣ, 1	28.872	17.5	14.75	425.9	11.4	7.15	206.4	
ＢＣ, 2	0.543	17.5	17.50	9.5	11.4	11.40	6.2	
No,2	10.023	17.3	17.40	174.4	8.7	10.05	100.7	
ＳＰ, 2	40.349	10.4	13.85	558.8	17.3	13.00	524.5	
No,3	9.651	8.5	9.45	91.2	17.3	17.30	167.0	
ＥＣ, 2	40.720	6.6	7.55	307.4	2.8	10.05	409.2	
No,4	9.280	5.1	5.85	54.3	14.2	8.50	78.9	
No,4 + 29.454	29.454	1.3	3.20	94.3	1.1	7.65	225.3	
No,5	20.546	1.0	1.15	23.6	10.1	5.60	115.1	
No,6	50.000	2.6	1.80	90.0	13.5	11.80	590.0	
ＢＣ, 3	44.657	2.0	2.30	102.7	12.2	12.85	573.8	
No,7	5.343	2.0	2.00	10.7	12.2	12.20	65.2	
ＳＰ, 3	17.960	3.8	2.90	52.1	1.2	6.70	120.3	
ＥＣ, 3	23.303	4.7	4.25	99.0	6.3	3.75	87.4	
No,7 + 46.250	4.987	4.0	4.35	21.7	4.4	5.35	26.7	
No,8	3.750	4.0	4.00	15.0	4.4	4.40	16.5	
ＢＣ, 4	4.146	3.0	3.50	14.5	4.4	4.40	18.2	
ＳＰ, 4	27.274	6.0	4.50	122.7	2.4	3.40	92.7	
No,9	18.580		3.00	55.7		1.20	22.3	
ＥＣ, 4	8.693							
No,9 + 36.700	28.007							
〃								
No,9 + 44.200	7.500	6.4	3.20	24.0	7.4	3.70	27.8	
〃		6.4	6.40		7.4	7.40		
No,10	5.800		3.20	18.6		3.70	21.5	
合　計	500.000			2481.9			3511.0	

計　算　書 (2)

測　点	距　離 (m)	総　芝（川表） 芝延長 (m)	平均芝延長 (m)	芝面積 (m2)	ワラ芝（川裏） 芝延長 (m)	平均芝延長 (m)	法面積 (m2)	摘　要
No,10								
No,11	50.000	4.8	2.40	120.0	13.0	6.50	325.0	
ＢＣ,　5	32.860	4.7	4.75	156.1	8.5	10.75	353.2	
No,12	17.140	4.7	4.70	80.6	8.5	8.50	145.7	
No,12 ＋　45.276	45.276	5.8	5.25	237.7	5.4	6.95	314.7	
No,13	4.724	5.8	5.80	27.4	3.1	4.25	20.1	
ＳＰ,　5	0.326	5.8	5.80	1.9	3.1	3.10	1.0	
No,14	49.674	5.9	5.85	290.6	12.1	7.60	377.5	
ＥＣ,　5	17.792	9.7	7.80	138.8	9.8	10.95	194.8	
No,15	32.208	12.0	10.85	349.5	6.1	7.95	256.1	
No,16	50.000	3.2	7.60	380.0	0.7	3.40	170.0	
No,17	50.000	3.2	3.20	160.0	10.1	5.40	270.0	
No,18	50.000	8.8	6.00	300.0	4.7	7.40	370.0	
No,18 ＋　15.890	15.890		4.40	69.9		2.35	37.3	
合　計	415.890			2312.5			2835.4	

§４，付帯道路工数量計算

道　路　工　数　量　集　計　表

工　　種	種　　別	細　　別	規　　格	単 位	横断道路	側　道	合　計	摘　　要
付帯道路工	表土剥取工			m2	534.6	490.7	1025.3	
（側道工）	切　土　工	切　土		m3	－	－	－	
	盛　土　工	盛　土		m3	520.8	466.3	987.1	
		土羽整形土量		m3	78.0	41.9	119.9	
	整形仕上げ工	土羽整形		m2	285.6	147.9	433.5	
	砕石舗装工	砕　　石	t=100	m2	284.36	143.13	427.49	

1，横断道路工数量計算

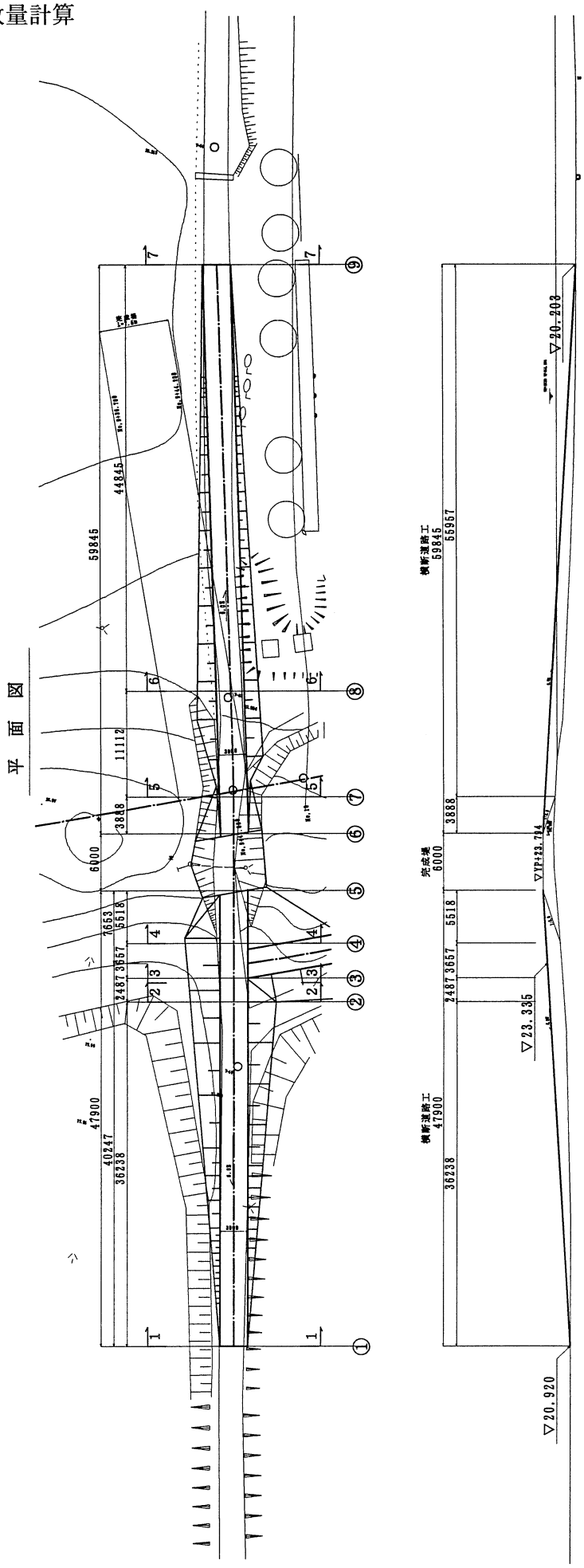
平面図
59845
44845
11112
3888
6000
7653
5518
2487.3657
47900
40247
36238
横断道路工
59845
55957
3888
完成堤
6000
5518
2487.3657
横断道路工
47900
36238
▽20.203
▽TP+23.714
▽23.335
▽20.920
DL=10.000

1 − 1

表土剥取	m	3.2
切　土	m³	0.3
盛　土	m³	−
土羽整形土量	m³	−
土羽整形	m	−

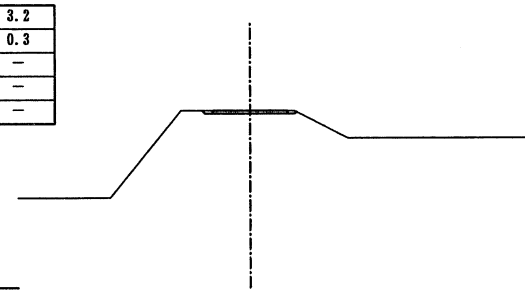

DL=15.000

2 − 2

表土剥取	m	8.5
切　土	m³	−
盛　土	m³	7.3
土羽整形土量	m³	1.8
土羽整形	m	6.5

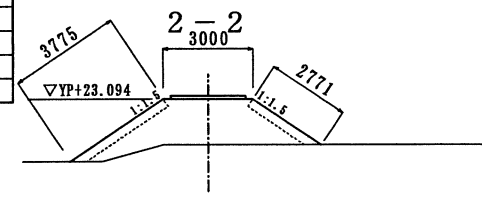

DL=20.000

3 − 3

表土剥取	m	8.7
切　土	m³	−
盛　土	m³	7.9
土羽整形土量	m³	1.1
土羽整形	m	4.0

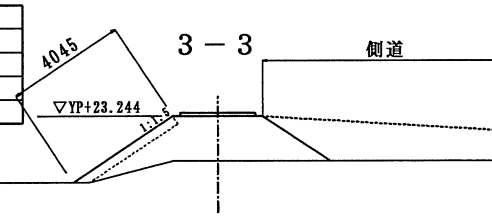

DL=20.000

4 − 4

表土剥取	m	7.5
切　土	m³	−
盛　土	m³	7.1
土羽整形土量	m³	0.7
土羽整形	m	2.7

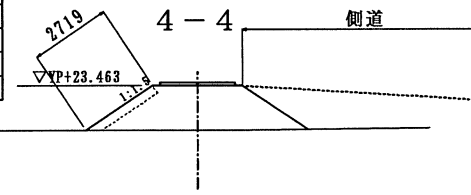

DL=20.000

5 − 5

表土剥取	m	5.0
切　土	m³	−
盛　土	m³	3.4
土羽整形土量	m³	0.6
土羽整形	m	2.3

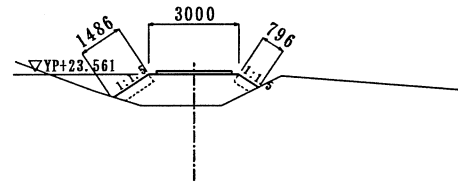

DL=20.000

6 − 6

表土剥取	m	6.7
切　土	m³	−
盛　土	m³	5.3
土羽整形土量	m³	1.2
土羽整形	m	4.4

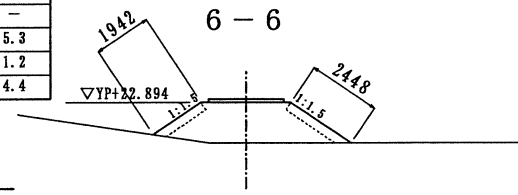

DL=20.000

7 − 7

表土剥取	m	3.2
切　土	m³	0.3
盛　土	m³	−
土羽整形土量	m³	−
土羽整形	m	−

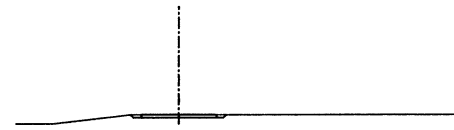

DL=20.000

土工数量計算

1）、表土剥取工

（1），表土剥取

切土部	A＝	10.4	m2	（土量計算１より）
盛土部	A＝	524.2	m2	（土量計算１より）
	計	534.6	m2	

剥取体積		A	×	t			
切土部	V＝	10.4	×	0.300	＝	3.1	m3
盛土部	V＝	524.2	×	0.300	＝	157.3	m3

2）、切土工

（1），切土

V１＝	1.0	m3	（土量計算１より）
V２＝	-3.1	m3	（表土剥取分控除）
計	-2.1	m3	

3）、盛土工

（1），盛土

V１＝	361.4	m3	（土量計算２より）
V２＝	157.3	m3	（表土剥取分追加）
V３＝	2.1	m3	（上記切土不足分追加）
計	520.8	m3	

（2），土羽整形土量

V＝　78.0　m3　（土量計算３より）

4），整形仕上げ工

（1），土羽整形

A＝　285.6　m2　（土量計算４より）

堤内側道土量計算書（1）

測　点	距　離 (m)	表土剥取（切土） 延長 (m)	平均延長 (m)	面積 (m2)	表土剥取（盛土） 延長 (m)	平均延長 (m)	面積 (m2)	摘　要
①		3.2						1－1
① ＋ 1.667	1.667	3.0	3.10	5.2				
〃			1.50		3.0	1.50		
②	34.571				8.5	5.75	198.8	2－2
③	2.487				8.7	8.60	21.4	3－3
④	3.657				7.5	8.10	29.6	4－4
〃						3.75		
⑤	5.518							
⑥	6.000							
⑦	3.888							
〃					5.0	2.50		5－5
⑧	11.112				6.7	5.85	65.0	6－6
⑧ ＋ 43.178	43.178				3.0	4.85	209.4	
〃		3.0	1.50			1.50		
⑨	1.667	3.2	3.10	5.2				7－7
			1.60					
合　計	113.745			10.4			524.2	

堤内側道土量計算書（2）

測　点	距　離 (m)	切　土 断面積 (m2)	切　土 平均断面積 (m2)	切　土 土　量 (m3)	盛　土 断面積 (m2)	盛　土 平均断面積 (m2)	盛　土 土　量 (m3)	摘　要
①		0.3						1－1
① ＋ 1.667	1.667	0.3	0.30	0.5				
〃			0.15					
②	34.571				7.3	3.65	126.2	2－2
③	2.487				7.9	7.60	18.9	3－3
④	3.657				7.1	7.50	27.4	4－4
⑤	5.518					3.55	19.6	
⑥	6.000							
⑦	3.888				3.4	1.70	6.6	5－5
⑧	11.112				5.3	4.35	48.3	6－6
⑧ ＋ 43.178	43.178					2.65	114.4	
〃		0.3	0.15					
⑨	1.667	0.3	0.30	0.5				7－7
			0.15					
合　計	113.745			1.0			361.4	

堤内側道土量計算書（3）

測　　点	距　　離 (m)	土羽整形土量 断面積 (m2)	平均断面積 (m2)	土　　量 (m3)	土羽整形 延長 (m)	平均延長 (m)	面積 (m2)	摘　　要
①								1－1
① ＋ 1.667	1.667							
〃								
②	34.571	1.8	0.90	31.1	6.5	3.25	112.4	2－2
③	2.487	1.1	1.45	3.6	4.0	5.25	13.1	3－3
④	3.657	0.7	0.90	3.3	2.7	3.35	12.3	4－4
⑤	5.518		0.35	1.9		1.35	7.4	
⑥	6.000							
⑦	3.888	0.6	0.30	1.2	2.3	1.15	4.5	5－5
⑧	11.112	1.2	0.90	10.0	4.4	3.35	37.2	6－6
⑨	44.845		0.60	26.9		2.20	98.7	7－7
合　　計	113.745			78.0			285.6	

砕石舗装工数量計算

1）、砕石

t=100mm

延長L＝ 47.900 m ＋ 59.845 m ＋ 6.000 m ＝ 113.745 m
(堤防天端)

舗装幅＝ 2.500 m

A＝ 2.500 × 113.745 ＝ 284.36 m2

2，側道工数量計算

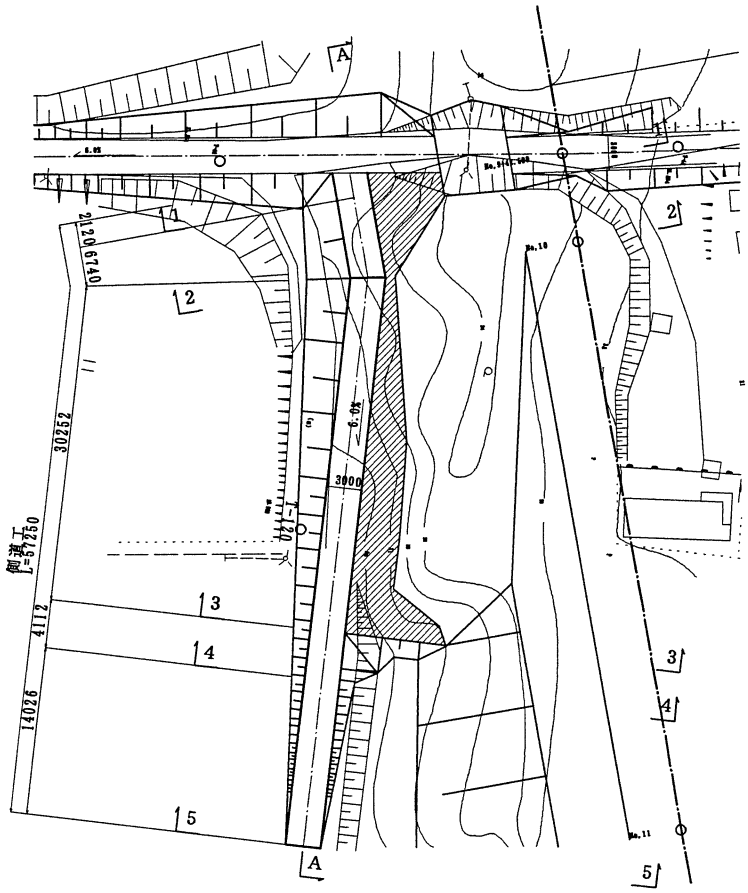

A－A断面図

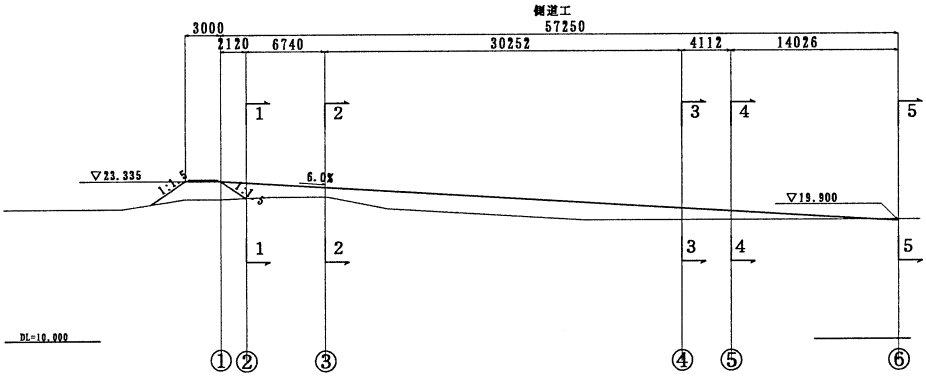

表土剥取	m	8.4
切　土	m³	−
盛　土	m³	8.9
土羽整形土量	m³	0.8
土羽整形	m	3.0

1 − 1

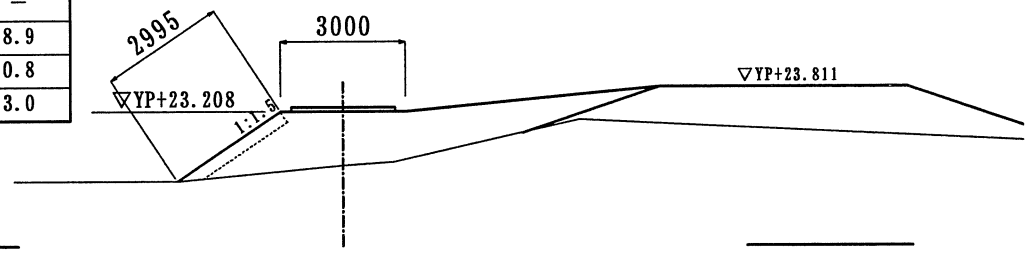

表土剥取	m	8.0
切　土	m³	−
盛　土	m³	4.6
土羽整形土量	m³	1.3
土羽整形	m	4.4

2 − 2

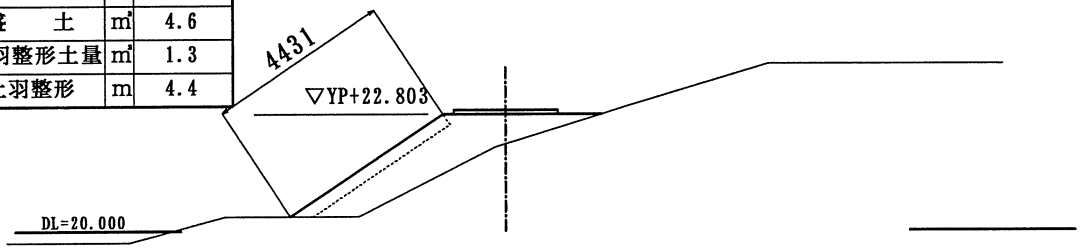

表土剥取	m	13.9
切　土	m³	−
盛　土	m³	10.2
土羽整形土量	m³	0.5
土羽整形	m	1.8

3 − 3

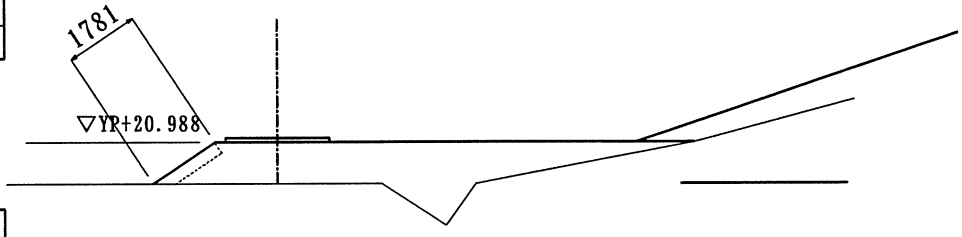

表土剥取	m	5.2
切　土	m³	−
盛　土	m³	2.4
土羽整形土量	m³	0.7
土羽整形	m	2.7

4 − 4

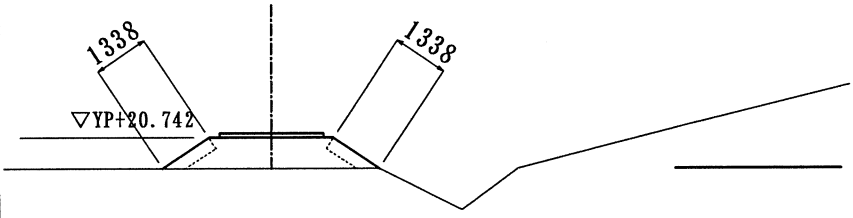

表土剥取	m	3.2
切　土	m³	0.3
盛　土	m³	−
土羽整形土量	m³	−
土羽整形	m	−

5 − 5

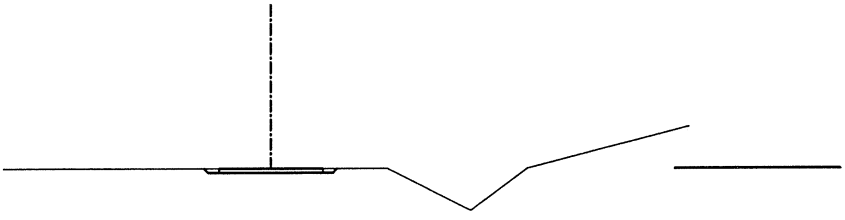

土工数量計算

1）、表土剥取工

（1），表土剥取

切土部	A＝	5.2	m2	（土量計算１より）
盛土部	A＝	485.5	m2	（土量計算１より）
	計	490.7	m2	

剥取体積		A	×	t			
切土部	V＝	5.2	×	0.300	＝	1.6	m3
盛土部	V＝	485.5	×	0.300	＝	145.7	m3

2）、切土工

（1），切土

V１＝	0.5	m3	（土量計算１より）
V２＝	-1.6	m3	（表土剥取分控除）
計	-1.1	m3	

3）、盛土工

（1），盛土

V１＝	319.5	m3	（土量計算２より）
V２＝	145.7	m3	（表土剥取分追加）
V３＝	1.1	m3	（上記切土不足分追加）
計	466.3	m3	

（2），土羽整形土量

V＝　41.9　m3　（土量計算３より）

4），整形仕上げ工

（1），土羽整形

A＝　147.9　m2　（土量計算４より）

堤内側道土量計算書（1）

測　点	距　離 (m)	表土剥取（切土） 延長 (m)	平均延長 (m)	面積 (m2)	表土剥取（盛土） 延長 (m)	平均延長 (m)	面積 (m2)	摘　要
①								
②	2.120				8.4	4.20	8.9	1－1
③	6.740				8.0	8.20	55.3	2－2
④	30.252				13.9	10.95	331.3	3－3
⑤	4.112				5.2	9.55	39.3	4－4
⑤ ＋ 12.359	12.359				3.0	4.10	50.7	
〃		3.0	1.50			1.50		
⑥	1.667	3.2	3.10	5.2				5－5
			1.60					
合　計	57.250			5.2			485.5	

堤内側道土量計算書（2）

測　点	距　離 (m)	切　土 断面積 (m2)	切　土 平均断面積 (m2)	切　土 土　量 (m3)	盛　土 断面積 (m2)	盛　土 平均断面積 (m2)	盛　土 土　量 (m3)	摘　要
①								
②	2.120				8.9	4.45	9.4	1－1
③	6.740				4.6	6.75	45.5	2－2
④	30.252				10.2	7.40	223.9	3－3
⑤	4.112				2.4	6.30	25.9	4－4
⑤ ＋ 12.359	12.359					1.20	14.8	
〃		0.3	0.15					
⑥	1.667	0.3	0.30	0.5				5－5
			0.15					
合　計	57.250			0.5			319.5	

堤内側道土量計算書（3）

測　　点	距　　離 (m)	土羽整形土量 断面積 (m2)	平均断面積 (m2)	土　　量 (m3)	土羽整形 延長 (m)	平均延長 (m)	面積 (m2)	摘　　要
①								
②	2.120	0.8	0.40	0.8	3.0	1.50	3.2	1－1
③	6.740	1.3	1.05	7.1	4.4	3.70	24.9	2－2
④	30.252	0.5	0.90	27.2	1.8	3.10	93.8	3－3
⑤	4.112	0.7	0.60	2.5	2.7	2.25	9.3	4－4
⑤ ＋ 12.359	12.359		0.35	4.3		1.35	16.7	
〃								
⑥	1.667							5－5
合　　計	57.250			41.9			147.9	

砕石舗装工数量計算

1）、砕石

t=100mm

延長L＝　57.250　m

舗装幅＝　2.500　m

A＝　2.500　×　57.250　＝　143.13　m2

§５，坂路工数量計算

坂　路　工　数　量　集　計　表

工　種	種　　別	細　　別	規　　格	単 位	堤 内 (川裏)	堤 外 (川表)	合　計	摘　　要
坂路工	表土剥取工			m2	920.6	672.2	1592.8	
	切　土　工	切　土		m3	－	158.5	158.5	
	盛　土　工	盛　土		m3	612.2	295.2	907.4	
		土羽整形土量		m3	155.4	70.8	226.2	
	整形仕上げ工	切土整形		m2	－	102.7	102.7	
		土羽整形		m2	614.20	289.50	903.70	
	駒止め工	舗装止工	180/210×300×600	m	68.41	73.68	142.09	
	ｱｽﾌｧﾙﾄ舗装工	表　層	再生蜜粒度As (13)　t=4cm	m2	321.94	358.49	680.43	
		路　盤	再生骨材RC-40 t=15cm	m2	336.77	374.97	711.74	

1，土工

堤内（川裏）側数量計算

1）、表土剥取工

（1），表土剥取

切土部	A＝	35.8	m2	（土量計算１より）
盛土部	A＝	884.8	m2	（土量計算１より）
	計	920.6	m2	

剥取体積		A	×	t			
切土部	V＝	35.8	×	0.300	＝	10.7	m3
盛土部	V＝	884.8	×	0.300	＝	265.4	m3

2）、切土工

（1），切土

V１＝	3.6	m3	（土量計算２より）
V２＝	-10.7	m3	（表土剥取分控除）
計	-7.1	m3	

3）、盛土工

（1），盛土

V１＝	339.7	m3	（土量計算２より）
V２＝	265.4	m3	（表土剥取分追加）
V３＝	7.1	m3	（上記切土不足分追加）
計	612.2	m3	

（2），土羽整形土量

V＝　155.4　m3　（土量計算３より）

4），整形仕上げ工

（1），切土整形

A＝　－　m2　（土量計算４より）

（2），土羽整形

A＝　614.2　m2　（土量計算４より）

堤内側道土量計算書（1）

測　点	距　離 (m)	表土剥取（切土） 延長 (m)	平均延長 (m)	面積 (m2)	表土剥取（盛土） 延長 (m)	平均延長 (m)	面積 (m2)	摘　要
No,2　＋　20.500		3.0						
No,2　＋　25.500	5.000	3.0	3.00	15.0				
ＳＰ,　2	13.848		1.50	20.8	13.3	6.65	92.1	
No,3	9.082				15.8	14.55	132.1	
ＥＣ,　2	39.024				5.5	10.65	415.6	
No,3　＋　42.180	1.460				5.5	5.50	8.0	
No,4	7.820				17.3	11.40	89.1	
No,4　＋　2.180	2.180				17.3	17.30	37.7	
No,4　＋　14.915	12.735					8.65	110.2	
合　計	91.149			35.8			884.8	

堤内側道土量計算書（２）

測　点	距　離 (m)	切　土 断面積 (m2)	切　土 平均断面積 (m2)	切　土 土　量 (m3)	盛　土 断面積 (m2)	盛　土 平均断面積 (m2)	盛　土 土　量 (m3)	摘　要
No,2　＋　20.500		0.3						
No,2　＋　25.500	5.000	0.3	0.30	1.5				
ＳＰ,　2	13.848		0.15	2.1	7.2	3.60	49.9	
No,3	9.082				8.1	7.65	69.5	
ＥＣ,　2	39.024				1.6	4.85	189.3	
No,3　＋　42.180	1.460				1.6	1.60	2.3	
No,4	7.820				1.8	1.70	13.3	
No,4　＋　2.180	2.180				1.8	1.80	3.9	
No,4　＋　14.915	12.735					0.90	11.5	
合　計	91.149			3.6			339.7	

堤内側道土量計算書（３）

測　　点	距　　離 (m)	土羽整形土量 断面積 (m2)	平均断面積 (m2)	土　　量 (m3)	断面積 (m2)	平均断面積 (m2)	土　　量 (m3)	摘　　要
No,2　＋　20.500								
No,2　＋　25.500	5.000							
ＳＰ,　　2	13.848	2.6	1.30	18.0				
No,3	9.082	3.1	2.85	25.9				
ＥＣ,　　2	39.024	0.5	1.80	70.2				
No,3　＋　42.180	1.460	0.5	0.50	0.7				
No,4	7.820	3.0	1.75	13.7				
No,4　＋　2.180	2.180	3.0	3.00	6.5				
No,4　＋　14.915	12.735	0.2	1.60	20.4				
			0.10					
合　　計	91.149			155.4				

堤内側道土量計算書（4）

測　点	距　離 (m)	切土整形 延長 (m)	切土整形 平均延長 (m)	切土整形 面積 (m2)	土羽整形 延長 (m)	土羽整形 平均延長 (m)	土羽整形 面積 (m2)	摘　要
No,2 ＋ 20.500								
No,2 ＋ 25.500	5.000							
ＳＰ， 2	13.848				9.0	4.50	62.3	
No,3	9.082				10.7	9.85	89.5	
ＥＣ， 2	39.024				2.8	6.75	263.4	
No,3 ＋ 42.180	1.460				2.8	2.80	4.1	
No,4	7.820				14.2	8.50	66.5	
No,4 ＋ 2.180	2.180				14.2	14.20	31.0	
No,4 ＋ 14.915	12.735				1.1	7.65	97.4	
						0.55		
合　計	91.149						614.2	

堤外（川表）側数量計算

1）、表土剥取工

（1），表土剥取

切土部	A＝	292.1	m2	（土量計算１より）
盛土部	A＝	380.1	m2	（土量計算１より）
	計	672.2	m2	

剥取体積		A	×	t			
切土部	V＝	292.1	×	0.300	＝	87.6	m3
盛土部	V＝	380.1	×	0.300	＝	114.0	m3

2）、切土工

（1），切土

	Ｖ１＝	246.1	m3	（土量計算１より）
	Ｖ２＝	-87.6	m3	（表土剥取分控除）
	計	158.5	m3	

3）、盛土工

（1），盛土

	Ｖ１＝	181.2	m3	（土量計算２より）
	Ｖ２＝	114.0	m3	（表土剥取分追加）
	計	295.2	m3	

（2），土羽整形土量

Ｖ＝　70.8　m3　（土量計算３より）

4），整形仕上げ工

（1），切土整形

Ａ＝　102.7　m2　（土量計算４より）

（2），土羽整形

Ａ＝　289.5　m2　（土量計算４より）

堤外側道土量計算書（1）

測　点	距　離 (m)	表土剥取（切土） 延長 (m)	平均延長 (m)	面積 (m2)	表土剥取（盛土） 延長 (m)	平均延長 (m)	面積 (m2)	摘　要
No,2　+　28.000		3.0						
No,2　+　33.000	5.000	3.0	3.00	15.0				
ＳＰ,　2	7.681	6.7	4.85	37.3				
No,3	10.025	8.0	7.35	73.7				
ＥＣ,　2	41.530		4.00	166.1	7.1	3.55	147.4	
No,4	9.280				8.0	7.55	70.1	
No,4　+　0.120	0.120				8.0	8.00	1.0	
No,4　+　10.120	10.000				8.0	8.00	80.0	
No,4　+　29.454	19.334				0.4	4.20	81.2	
No,4　+　31.345	1.891					0.20	0.4	
合　計	104.861			292.1			380.1	

堤外側道土量計算書（２）

測　　点	距　　離 (m)	切　土 断面積 (m2)	切　土 平均断面積 (m2)	切　土 土　　量 (m3)	盛　土 断面積 (m2)	盛　土 平均断面積 (m2)	盛　土 土　　量 (m3)	摘　　要
No,2　+　28.000		0.3						
No,2　+　33.000	5.000	0.3	0.30	1.5				
ＳＰ,　　2	7.681	4.5	2.40	18.4				
No,3	10.025	7.9	6.20	62.2				
ＥＣ,　　2	41.530		3.95	164.0	4.4	2.20	91.4	
No,4	9.280				2.8	3.60	33.4	
No,4　+　0.120	0.120				2.8	2.80	0.3	
No,4　+　10.120	10.000				2.8	2.80	28.0	
No,4　+　29.454	19.334				0.1	1.45	28.0	
No,4　+　31.345	1.891					0.05	0.1	
合　　計	104.861			246.1			181.2	

堤外側道土量計算書（３）

測　　点	距　　離 (m)	土羽整形土量 断面積 (m2)	平均断面積 (m2)	土　　量 (m3)	断面積 (m2)	平均断面積 (m2)	土　　量 (m3)	摘　　要
No,2　+　28.000								
No,2　+　33.000	5.000							
ＳＰ,　　2	7.681							
No,3	10.025							
ＥＣ,　　2	41.530	1.5	0.75	31.1				
No,4	9.280	1.2	1.35	12.5				
No,4　+　0.120	0.120	1.2	1.20	0.1				
No,4　+　10.120	10.000	1.2	1.20	12.0				
No,4　+　29.454	19.334	0.3	0.75	14.5				
No,4　+　31.345	1.891	0.3	0.30	0.6				
			0.15					
合　　計	104.861			70.8				

堤外側道土量計算書（4）

測　点	距　離 (m)	切土整形 延長 (m)	切土整形 平均延長 (m)	切土整形 面積 (m2)	土羽整形 延長 (m)	土羽整形 平均延長 (m)	土羽整形 面積 (m2)	摘　要
No,2 + 28.000								
No,2 + 33.000	5.000							
ＳＰ, 2	7.681	1.7	0.85	6.5				
No,3	10.025	3.4	2.55	25.6				
ＥＣ, 2	41.530		1.70	70.6	5.9	2.95	122.5	
No,4	9.280				5.1	5.50	51.0	
No,4 + 0.120	0.120				5.1	5.10	0.6	
No,4 + 10.120	10.000				5.1	5.10	51.0	
No,4 + 29.454	19.334				1.3	3.20	61.9	
No,4 + 31.345	1.891				1.3	1.30	2.5	
						0.65		
合　計	104.861			102.7			289.5	

2，アスファルト舗装工

坂路断面図　S=1:50

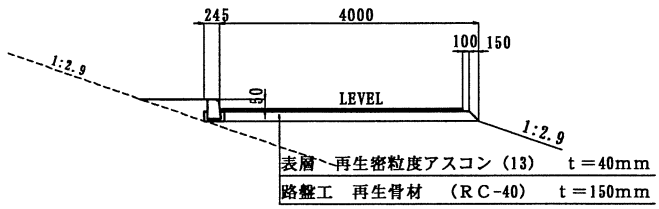

すりつけ部平面図

川表側

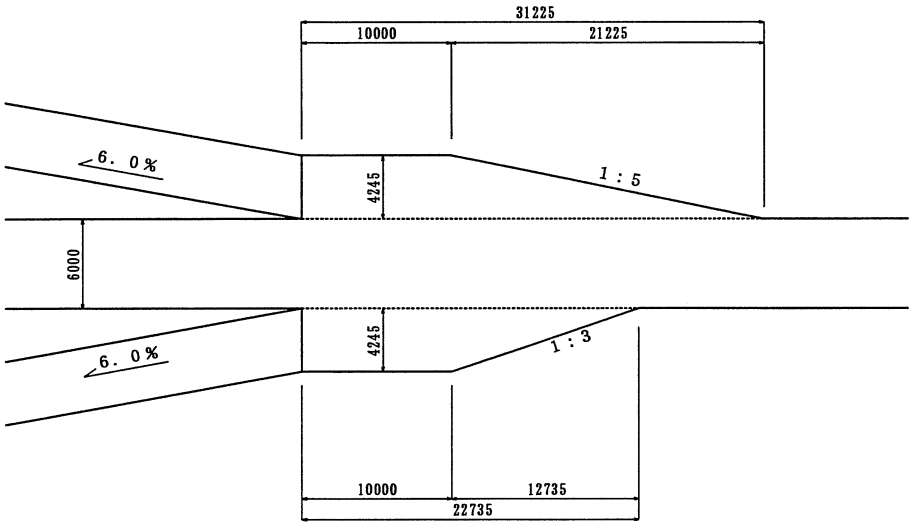

川裏側

1）、表層

再生蜜粒度As（13）　t=4cm

堤内側（川裏側）

・標準部　No,2+20.500～No,3+42.180

延長L＝　68.414　m　舗装幅＝　3.750　m

A＝　3.750　×　68.414　＝　256.55　m2

・すりつけ部　No,3+42.180～No,4+14.915

延長L＝　10.000　m　舗装幅＝　3.995　m

A＝　3.995　×　10.000　＝　39.95　m2

延長L＝　12.735　m　舗装幅＝　3.995　m

A＝　1/2×　3.995　×　12.735　＝　25.44　m2

計　321.94　m2

堤外側（川表側）

・標準部　No,2+28.000～No,4+0.120

延長L＝　73.636　m　舗装幅＝　3.750　m

A＝　3.750　×　73.636　＝　276.14　m2

・すりつけ部　No,4+0.120～No,4+31.345

延長L＝　10.000　m　舗装幅＝　3.995　m

A＝　3.995　×　10.000　＝　39.95　m2

延長L＝　21.225　m　舗装幅＝　3.995　m

A＝　1/2×　3.995　×　21.225　＝　42.40　m2

計　358.49　m2

2）、路盤

再生蜜粒度As（13）　t=4cm

堤内側（川裏側）

・標準部　No,2+20.500～No,3+42.180

延長L＝　68.414　m

舗装幅＝ 1/2×（　4.000　＋　3.850　）＝　3.925　m

A＝　3.925　×　68.414　＝　268.52　m2

・すりつけ部　No,3+42.180～No,4+14.915

延長L＝　10.000　m

舗装幅＝ 1/2×（　4.245　＋　4.095　）＝　4.170　m

A＝　4.170　×　10.000　＝　41.70　m2

延長L＝　12.735　m

舗装幅＝ 1/2×（　4.245　＋　4.095　）＝　4.170　m

A＝　1/2×　4.170　×　12.735　＝　26.55　m2

計　336.77　m2

堤外側（川表側）

・標準部　No,2+28.000～No,4+0.120

延長L＝　73.636　m

舗装幅＝ 1/2×（　4.000　＋　3.850　）＝　3.925　m

A＝　3.925　×　73.636　＝　289.02　m2

・すりつけ部　No,4+0.120～No,4+31.345

延長L＝　10.000　m

舗装幅＝ 1/2×（　4.245　＋　4.095　）＝　4.170　m

A＝　4.170　×　10.000　＝　41.70　m2

延長L＝　21.225　m

舗装幅＝ 1/2×（　4.245　＋　4.095　）＝　4.170　m

A＝　1/2×　4.170　×　21.225　＝　44.25　m2

計　374.97　m2

３，駒止め工

１），舗装止工

堤内側（川裏側）

延長Ｌ＝　　No,2+20.500～No,3+42.180　　＝　68.414　m

＝　68.41　m

堤外側（川表側）

延長Ｌ＝　　No,2+28.000～No,4+0.120　　＝　73.676　m

＝　73.68　m

舗装止工延長１０．０ｍ当り数量計算

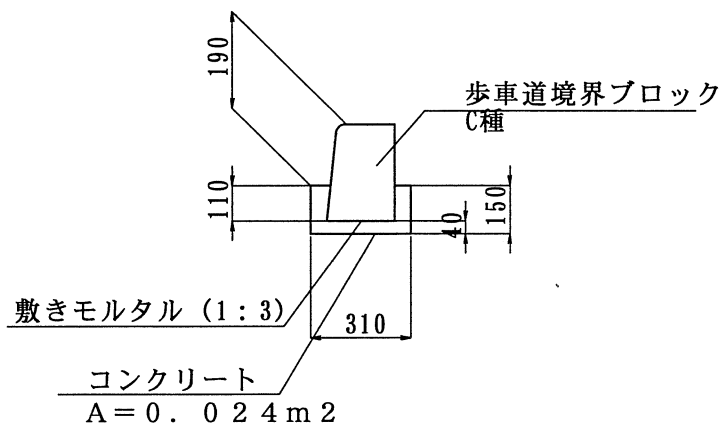

種　別	算　式	数　量
歩車道境界ﾌﾞﾛｯｸ 180/210×300×600	10.000　／　0.600	16.667　個／10.0m
コンクリート (BB182B)	0.024　×　10.000	0.240　m3／10.0m
モルタル	0.210　×　0.010　×　10.000	0.021　m3／10.0m

第2-2案　体系ツリー数量集計表

レベル１（工事区分）　築堤・護岸　　レベル２（工種）　河川土工

レベル3(種別)	レベル4(細別)	レベル5(規格)	積算用単位	数量計算用単位	数量区分			合計	若宮戸		内訳数量表別紙	備考
表土剥取工			m2	m2								
	表土剥取	(t=300mm)	m2	m2	合計			**5787.6**	**5787.6**	**0.0**		
					築堤		砂・砂質土	5787.6	5787.6			
								0.0				
盛土工			m3	m3								
	採取土盛土		m3	m3	合計			**6306.1**	**6306.1**	**0.0**		
					築堤		砂・砂質土	6306.1	6306.1			
								0.0				
	土羽整形土量		m3	m3	合計			**663.0**	**663.0**	**0.0**		
					築堤A(川表)		砂・砂質土	353.5	353.5			
					築堤B(川裏)		砂・砂質土	309.5	309.5			
								0.0				
整形仕上げ工			式	m2								
	土羽整形		m2	m2	合計			**2,503.9**	**2,503.9**	**0.0**		
					築堤A(川表)		砂・砂質土	1,301.4	1,301.4			
					築堤B(川裏)		砂・砂質土	1202.5	1,202.5			
								0.0				

レベル１（工事区分）　築堤・護岸　　レベル２（工種）　法覆護岸工

レベル3(種別)	レベル4(細別)	レベル5(規格)	積算用単位	数量計算用単位	数量区分			合計	若宮戸		内訳数量表別紙	備考
植生工			式	m2								
	総芝	【芝規格、肥料有無】	m2	m2	合計			1,301.4	1,301.4	0.0		
					【施工箇所】			1,301.4	1,301.4			
	ワラ芝	【芝規格、肥料有無】	m2	m2	合計			1,202.5	1,202.5	0.0		
					【施工箇所】			1,202.5	1,202.5			

第2-2案　数量計算書

§１，数量総括表

築堤護岸工数量総括表

工　種	種　別	細　別	規　格	単位	数量	摘要
築堤土工	表土剥取工			m2	5787.6	
	盛土工	堤体盛土		m3	6306.1	
		土羽整形土量	A	m3	353.5	
		t=300	B	m3	309.5	
	整形仕上げ工	土羽整形	A	m2	1301.4	
			B	m2	1202.5	
法覆護岸工	植生工	総芝		m2	1301.4	
		ワラ芝		m	1202.5	

§２，築堤土工数量計算

築　堤　土　工　数　量　集　計　表

工　　種	種　　別	細　　別	規　　格	単　位	数　　量	摘　　要
築堤土工	表土剥取工			m2	5787.6	
	盛　土　工	堤体盛土		m3	6306.1	
		土羽整形土量	A	m3	353.5	
		t=300	B	m3	309.5	
	整形仕上げ工	土羽整形	A	m2	1301.4	
			B	m2	1202.5	

築堤土工数量計算

1，表土剥取工

1），表土剥取

盛土部

A1＝	2926.7	m2	（土量計算１より）
A2＝	2860.9	m2	（土量計算２より）
計	5787.6	m2	

盛土剥取体積	A	×	t			
V＝	5787.6	×	0.300	＝	1736.3	m3

2、盛土工

（1），堤体盛土

V１＝	2351.4	m3	（土量計算１より）
V２＝	2218.4	m3	（土量計算２より）
V３＝	1736.3	m3	（表土剥取分追加）
計	6306.1	m3	

（2），土羽整形土量

A（川表）	V１＝	255.7	m3	（土量計算３より）
	V２＝	97.8	m3	（土量計算４より）
	計	353.5	m3	

B（川裏）	V１＝	100.6	m3	（土量計算５より）
	V２＝	208.9	m3	（土量計算６より）
	計	309.5	m3	

3，整形仕上げ工

1），土羽面整形

A（川表）	A1＝	912.4	m2	（土量計算３より）
	A2＝	389.0	m2	（土量計算４より）
計		1301.4	m2	

B（川裏）	A1＝	410.4	m2	（土量計算５より）
	A2＝	792.1	m2	（土量計算６より）
計		1202.5	m2	

土 量 計 算 書(1)

測 点	距 離 (m)	表土剥取（盛土） 延長 (m)	平均延長 (m)	面積 (m2)	堤体盛土 断面積 (m2)	平均断面積 (m2)	土 量 (m3)	摘 要
No,0								
No,0 + 17.046	17.046							
ＢＣ, 1	14.643							
No,0 + 40.000	8.311							
No,1	10.000	4.6	2.30	23.0	0.7	0.35	3.5	
ＳＰ, 1	10.562	17.2	10.90	115.1	13.3	7.00	73.9	
ＥＣ, 1	28.872	34.3	25.75	743.5	21.0	17.15	495.2	
ＢＣ, 2	0.543	34.3	34.30	18.6	21.0	21.00	11.4	
No,2	10.023	31.1	32.70	327.8	27.0	24.00	240.6	
ＳＰ, 2	40.349	24.2	27.65	1115.6	25.3	26.15	1055.1	
No,3	9.651	19.5	21.85	210.9	16.3	20.80	200.7	
No,3 + 23.400	23.400		9.75	228.2		8.15	190.7	
〃								
ＥＣ, 2	17.320							
No,4	9.280							
No,4 + 29.454	29.454							
No,5	20.546							
No,6	50.000							
ＢＣ, 3	44.657							
No,7	5.343							
ＳＰ, 3	17.960							
ＥＣ, 3	23.303							
No,7 + 46.250	4.987							
No,8	3.750							
ＢＣ, 4	4.146							
ＳＰ, 4	27.274							
No,9	18.580							
ＥＣ, 4	8.693							
No,9 + 36.700	28.007							
〃		19.2	9.60		10.7	5.35		
No,9 + 44.200	7.500	19.2	19.20	144.0	10.7	10.70	80.3	
〃			9.60			5.35		
No,10	5.800							
合 計	500.000			2926.7			2351.4	

土 量 計 算 書(2)

測 点	距 離 (m)	表土剥取 延長 (m)	表土剥取 平均延長 (m)	表土剥取 面積 (m2)	堤体盛土 断面積 (m2)	堤体盛土 平均断面積 (m2)	堤体盛土 土 量 (m3)	摘 要
No,10								
No,10 + 27.100	27.100							
No,11	22.900	9.2	4.60	105.3	2.1	1.05	24.0	
BC, 5	32.860	9.4	9.30	305.6	1.3	1.70	55.9	
No,12	17.140	9.5	9.45	162.0	1.4	1.35	23.1	
No,12 + 9.000	9.000		4.75	42.8		0.70	6.3	
No,12 + 36.600	27.600							
No,12 + 45.276	8.676	12.2	6.10	52.9	1.1	0.55	4.8	
No,13	4.724	5.4	8.80	41.6	0.6	0.85	4.0	
SP, 5	0.326	5.4	5.40	1.8	0.6	0.60	0.2	
No,14	49.674	23.4	14.40	715.3	28.4	14.50	720.3	
EC, 5	17.792	24.5	23.95	426.1	31.2	29.80	530.2	
No,15	32.208	23.3	23.90	769.8	13.2	22.20	715.0	
No,15 + 20.400	20.400		11.65	237.7		6.60	134.6	
合 計	270.400			2860.9			2218.4	

土 量 計 算 書(3)

測 点	距 離 (m)	土羽整形土量（A） 断面積 (m2)	平均断面積 (m2)	土 量 (m3)	土羽整形（A） 法延長 (m)	平均法延長 (m)	法面積 (m2)	摘 要
No,0								
No,0 + 17.046	17.046							
ＢＣ, 1	14.643							
No,0 + 40.000	8.311							
No,1	10.000	0.6	0.30	3.0	2.6	1.30	13.0	
ＳＰ, 1	10.562	2.0	1.30	13.7	7.2	4.90	51.8	
ＥＣ, 1	28.872	3.7	2.85	82.3	12.7	9.95	287.3	
ＢＣ, 2	0.543	3.7	3.70	2.0	12.7	12.70	6.9	
No,2	10.023	3.5	3.60	36.1	12.5	12.60	126.3	
ＳＰ, 2	40.349	1.4	2.45	98.9	4.9	8.70	351.0	
No,3	9.651	0.6	1.00	9.7	2.4	3.65	35.2	
No,3 + 23.400	23.400		0.30	7.0		1.20	28.1	
〃								
ＥＣ, 2	17.320							
No,4	9.280							
No,4 + 29.454	29.454							
No,5	20.546							
No,6	50.000							
ＢＣ, 3	44.657							
No,7	5.343							
ＳＰ, 3	17.960							
ＥＣ, 3	23.303							
No,7 + 46.250	4.987							
No,8	3.750							
ＢＣ, 4	4.146							
ＳＰ, 4	27.274							
No,9	18.580							
ＥＣ, 4	8.693							
No,9 + 36.700	28.007							
〃		0.4	0.20		1.7	0.85		
No,9 + 44.200	7.500	0.4	0.40	3.0	1.7	1.70	12.8	
〃			0.20			0.85		
No,10	5.800							
合 計	500.000			255.7			912.4	

土 量 計 算 書(4)

測　点	距　離 (m)	土羽整形土量（A） 断面積 (m2)	平均断面積 (m2)	土　量 (m3)	土羽整形（A） 法延長 (m)	平均法延長 (m)	法面積 (m2)	摘　要
No,10								
No,10 + 27.100	27.100							
No,11	22.900							
ＢＣ,　5	32.860							
No,12	17.140							
No,12 + 9.000	9.000							
No,12 + 36.600	27.600							
No,12 + 45.276	8.676	0.1	0.05	0.4	1.0	0.50	4.3	
No,13	4.724	0.1	0.10	0.5	1.0	1.00	4.7	
ＳＰ,　5	0.326	0.1	0.10		1.0	1.00	0.3	
No,14	49.674	0.2	0.15	7.5	1.2	1.10	54.6	
ＥＣ,　5	17.792	1.4	0.80	14.2	5.0	3.10	55.2	
No,15	32.208	2.0	1.70	54.8	7.2	6.10	196.5	
No,15 + 20.400	20.400		1.00	20.4		3.60	73.4	
合　計	270.400			97.8			389.0	

土 量 計 算 書(5)

測　点	距　離 (m)	土羽整形土量（B） 断面積 (m2)	平均断面積 (m2)	土　量 (m3)	土羽整形（B） 法延長 (m)	平均法延長 (m)	法面積 (m2)	摘　要
No,0								
No,0 + 17.046	17.046							
ＢＣ, 1	14.643							
No,0 + 40.000	8.311							
No,1	10.000							
ＳＰ, 1	10.562							
ＥＣ, 1	28.872	1.8	0.90	26.0	6.7	3.35	96.7	
ＢＣ, 2	0.543	1.8	1.80	1.0	6.7	6.70	3.6	
No,2	10.023	1.0	1.40	14.0	4.0	5.35	53.6	
ＳＰ, 2	40.349	1.1	1.05	42.4	4.7	4.35	175.5	
No,3	9.651	0.4	0.75	7.2	2.3	3.50	33.8	
No,3 + 23.400	23.400		0.20	4.7		1.15	26.9	
〃								
ＥＣ, 2	17.320							
No,4	9.280							
No,4 + 29.454	29.454							
No,5	20.546							
No,6	50.000							
ＢＣ, 3	44.657							
No,7	5.343							
ＳＰ, 3	17.960							
ＥＣ, 3	23.303							
No,7 + 46.250	4.987							
No,8	3.750							
ＢＣ, 4	4.146							
ＳＰ, 4	27.274							
No,9	18.580							
ＥＣ, 4	8.693							
No,9 + 36.700	28.007							
〃		0.7	0.35		2.7	1.35		
No,9 + 44.200	7.500	0.7	0.70	5.3	2.7	2.70	20.3	
〃			0.35			1.35		
No,10	5.800							
合　計	500.000			100.6			410.4	

土 量 計 算 書(6)

測　点	距　離 (m)	土羽整形土量（B） 断面積 (m2)	平均断面積 (m2)	土　量 (m3)	土羽整形（B） 法延長 (m)	平均法延長 (m)	法面積 (m2)	摘　要
No,10								
No,10 + 27.100	27.100							
No,11	22.900	2.3	1.15	26.3	8.3	4.15	95.0	
BC, 5	32.860	0.8	1.55	50.9	3.8	6.05	198.8	
No,12	17.140	0.8	0.80	13.7	3.8	3.80	65.1	
No,12 + 9.000	9.000		0.40	3.6		1.90	17.1	
No,12 + 36.600	27.600							
No,12 + 45.276	8.676	0.1	0.05	0.4	0.7	0.35	3.0	
No,13	4.724		0.05	0.2		0.35	1.7	
SP, 5	0.326							
No,14	49.674	2.1	1.05	52.2	7.4	3.70	183.8	
EC, 5	17.792	1.4	1.75	31.1	5.1	6.25	111.2	
No,15	32.208	0.3	0.85	27.4	1.3	3.20	103.1	
No,15 + 20.400	20.400		0.15	3.1		0.65	13.3	
合　計	270.400			208.9			792.1	

§３，法覆護岸工数量計算

法　覆　護　岸　工　数　量　集　計　表

工　　種	種　　別	細　　別	規　　格	単　位	数　　量	摘　　要
法覆護岸工	植　生　工	総　　芝		m2	1301.4	
		ワラ芝		m2	1202.5	

法覆護岸工数量計算

1、植生工

1）、総　芝

A1＝	912.4	m2	（計算書１より）
A2＝	389.0	m2	（計算書２より）
計	1301.4	m2	

2）、ワラ芝

A1＝	410.4	m2	（計算書１より）
A2＝	792.1	m2	（計算書２より）
計	1202.5	m2	

計　算　書 (1)

測　点	距　離 (m)	総　芝（川表） 芝延長 (m)	平均芝延長 (m)	芝面積 (m2)	ワラ芝（川裏） 芝延長 (m)	平均芝延長 (m)	法面積 (m2)	摘　要
No,0								
No,0 + 17.046	17.046							
ＢＣ, 1	14.643							
No,0 + 40.000	8.311							
No,1	10.000	2.6	1.30	13.0				
ＳＰ, 1	10.562	7.2	4.90	51.8				
ＥＣ, 1	28.872	12.7	9.95	287.3	6.7	3.35	96.7	
ＢＣ, 2	0.543	12.7	12.70	6.9	6.7	6.70	3.6	
No,2	10.023	12.5	12.60	126.3	4.0	5.35	53.6	
ＳＰ, 2	40.349	4.9	8.70	351.0	4.7	4.35	175.5	
No,3	9.651	2.4	3.65	35.2	2.3	3.50	33.8	
No,3 + 23.400	23.400		1.20	28.1		1.15	26.9	
〃								
ＥＣ, 2	17.320							
No,4	9.280							
No,4 + 29.454	29.454							
No,5	20.546							
No,6	50.000							
ＢＣ, 3	44.657							
No,7	5.343							
ＳＰ, 3	17.960							
ＥＣ, 3	23.303							
No,7 + 46.250	4.987							
No,8	3.750							
ＢＣ, 4	4.146							
ＳＰ, 4	27.274							
No,9	18.580							
ＥＣ, 4	8.693							
No,9 + 36.700	28.007							
〃		1.7	0.85		2.7	1.35		
No,9 + 44.200	7.500	1.7	1.70	12.8	2.7	2.70	20.3	
〃			0.85			1.35		
No,10	5.800							
合　計	500.000			912.4			410.4	

計　算　書 (2)

測　　点	距　　離 (m)	総　芝（川表） 芝延長 (m)	平均芝延長 (m)	芝面積 (m2)	ワラ芝（川裏） 芝延長 (m)	平均芝延長 (m)	法面積 (m2)	摘　　要
No,10								
No,10 + 27.100	27.100							
No,11	22.900				8.3	4.15	95.0	
ＢＣ, 5	32.860				3.8	6.05	198.8	
No,12	17.140				3.8	3.80	65.1	
No,12 + 9.000	9.000					1.90	17.1	
No,12 + 36.600	27.600							
No,12 + 45.276	8.676	1.0	0.50	4.3	0.7	0.35	3.0	
No,13	4.724	1.0	1.00	4.7		0.35	1.7	
ＳＰ, 5	0.326	1.0	1.00	0.3				
No,14	49.674	1.2	1.10	54.6	7.4	3.70	183.8	
ＥＣ, 5	17.792	5.0	3.10	55.2	5.1	6.25	111.2	
No,15	32.208	7.2	6.10	196.5	1.3	3.20	103.1	
No,15 + 20.400	20.400		3.60	73.4		0.65	13.3	
合　　計	270.400			389.0			792.1	